4651 959

Buderus
HEIZTECHNIK

Ersatzteilkatalog

Speicher

Speicher-Wassererwärmer

S 150, 200 und 300
mit Kessel-Speicher-Verrohrung

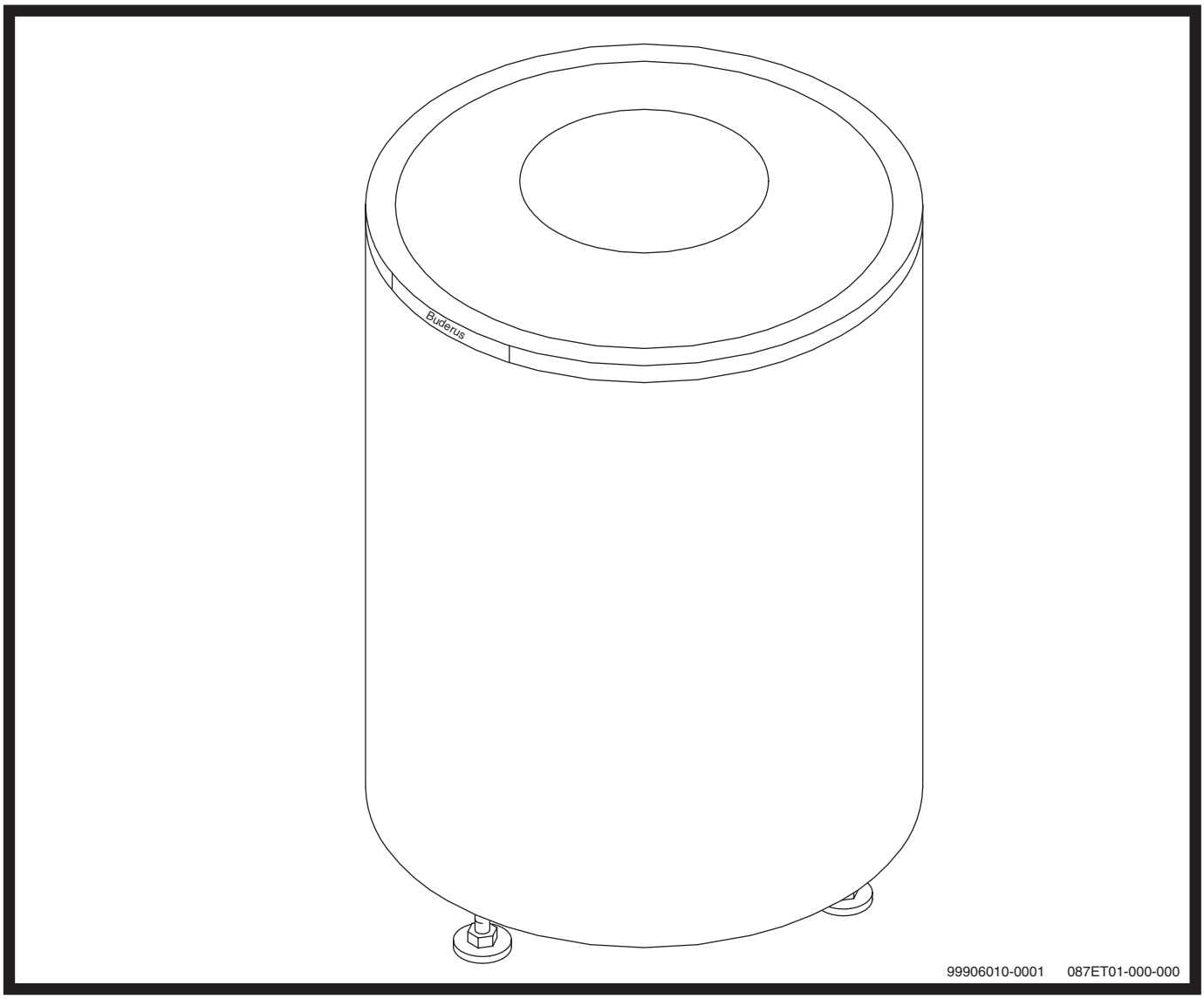

Ausgabe 14.12.2000

Baugruppenübersicht 4
Speichervarianten und Typenschild 6
Speicher-BWE S 150, 200, 300 8
Anoden 10
Kessel-Speicher-Verrohrung G124 X 14
Kessel-Speicher-Verrohrung S115 16
Notizen 18

Zeichenerklärung:

*	=	kleiner 0,1 kg
x	=	kein Ersatzteil
(x)	=	nicht als Einzelteil, jedoch im Set lieferbar
(H)	=	siehe Katalog Heizungszubehör

Baugruppenübersicht

Speichervarianten und Typenschild

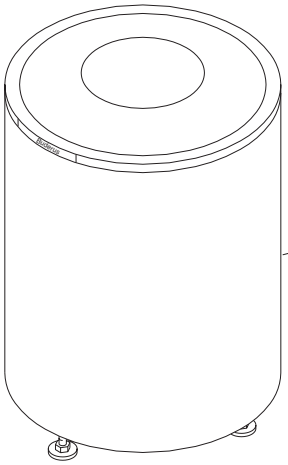

Buderus

HEIZTECHNIK 35573 Wetzlar/Germany

Speicher-Wassererwärmer nach DIN 4753

Korrosionsbeständig em. Thermoglasur ®

Typ S 150

Herstellernummer

DIN-Reg. Nummer 0056/90-13MC/E

	Warmwasser	Heizwasser
Inhalt	150	8
Zul. Temperatur	95°C	160°C
Zul. Betr. Überdruck	10	25

NL nach DIN 2,6

Dauerleistung 37,4 kW

E-Heizung	Leistung	Absicherung
230V 1N 50 Hz		
400V 3N 50 Hz		

Das Typenschild befindet sich auf der Rückseite des Speichers.

Seite 6

99906010-0002 087ET01-001-000

Speicher-BWE S 150, 200, 300

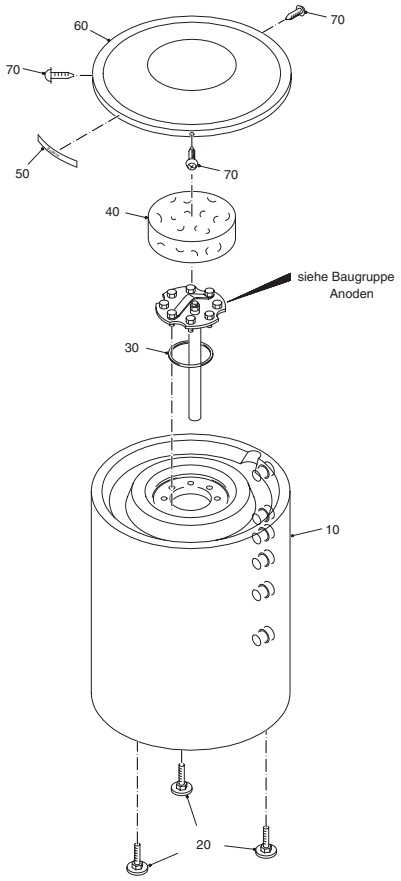

Seite 8

99906010-0003 087ET01-002-000

Anoden

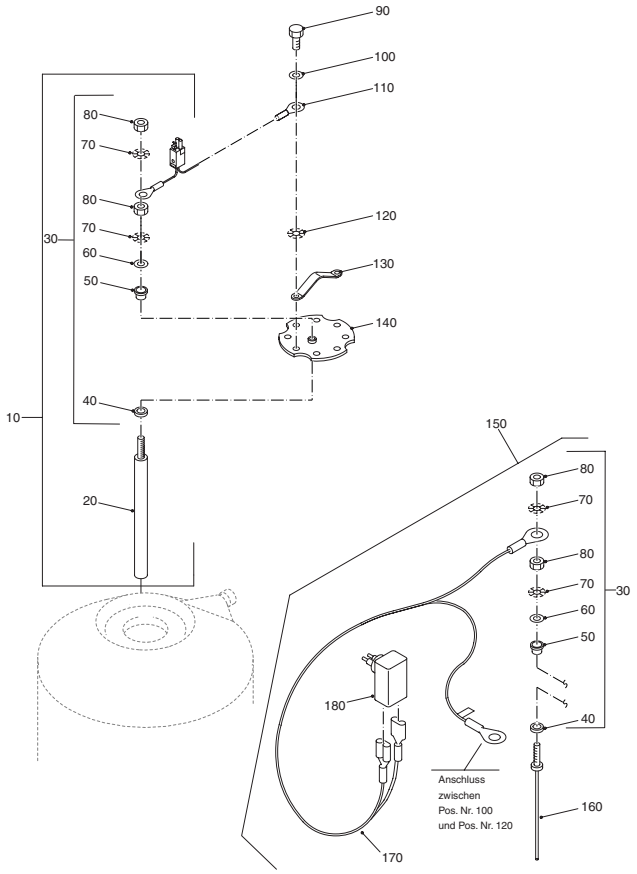

Seite 10

99906010-0004 087ET01-003-000

Kessel-Speicher-Verrohrung G124 X

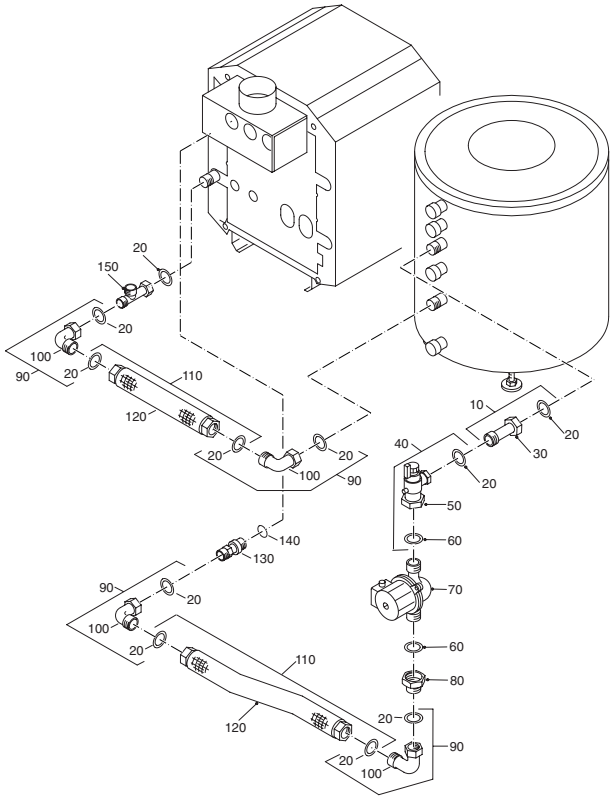

Seite 14

99906010-0005 087ET01-004-000

Kessel-Speicher-Verrohrung S115

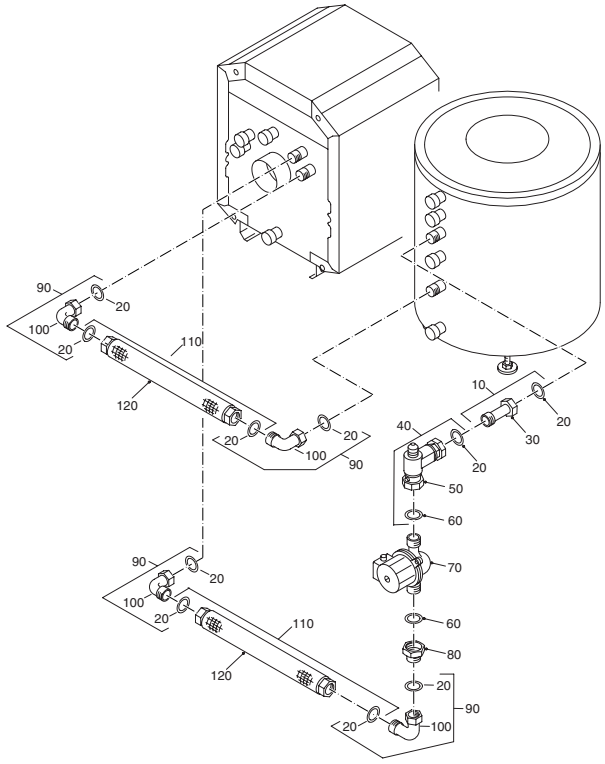

Seite 16

99906010-0006 087ET01-005-000

Speichervarianten und Typenschild

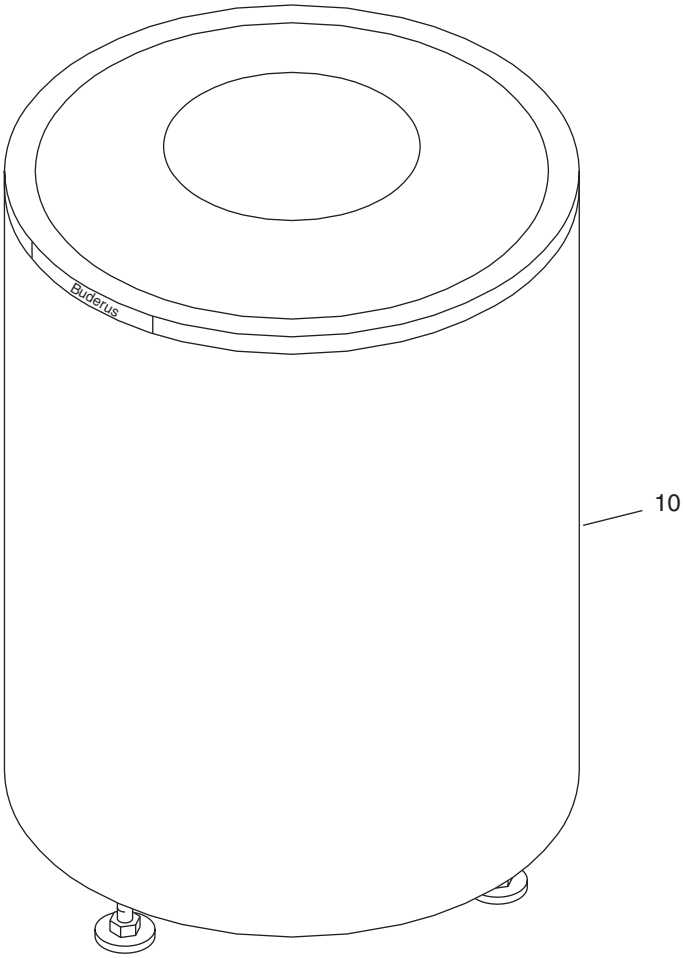

Buderus

HEIZTECHNIK 35573 Wetzlar/Germany

Speicher-Wassererwärmer nach DIN 4753

Korrosionsbeständig em. Thermoglasur (R)

Typ S 150

Herstellernummer

DIN-Reg. Nummer 0056/90-13MC/E

	Warmwasser	Heizwasser
Inhalt	150	8
Zul. Temperatur	95°C	160°C
Zul. Betr. Überdruck	10	25

NL nach DIN	2,6
Dauerleistung	37,4 kW

E-Heizung	Leistung	Absicherung
230V 1N 50 Hz		
400V 3N 50 Hz		

Das Typenschild befindet sich auf der Rückseite des Speichers.

99906010-0002 087ET01-001-000

Speichervarianten und Typenschild

Pos. Nr.	Artikel-Nr.	**Artikelbezeichnung**	Gewicht je Stück in kg
10	**x**	**Speicher WE S 150** 150 Liter	
10	**x**	**Speicher WE S 200** 200 Liter	
10	**x**	**Speicher WE S 300** 300 Liter	

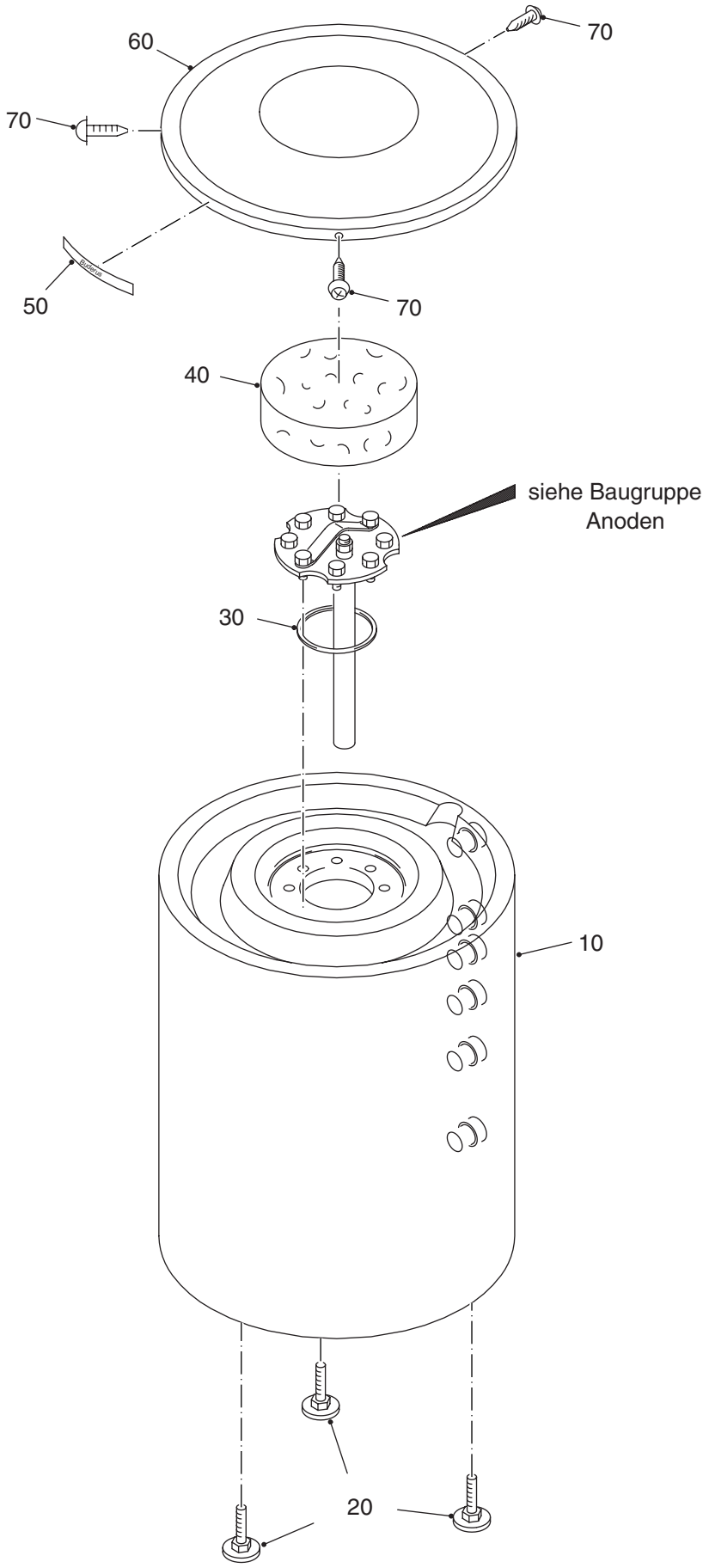

99906010-0003 087ET01-002-000

Speicher-BWE S 150, 200, 300

Pos. Nr.	Artikel-Nr.	Artikelbezeichnung	Gewicht je Stück in kg
10	**x**	**Speicher**	
20	**x**	**Sechskantschraube DIN933-M10x30-8.8-A3K**	
30	**3869 052**	**Dichtring 120x152x10mm**	**0,1**
40	**5222 851**	**Wärmeschutzscheibe**	**0,1**
50	**3873 862**	**Geräteschild „Buderus“**	*****
60	**63000267**	**Abdeckung oben**	**1,1**
70	**x**	**Blechschraube C-ST4,2x13-A3T**	

Anoden

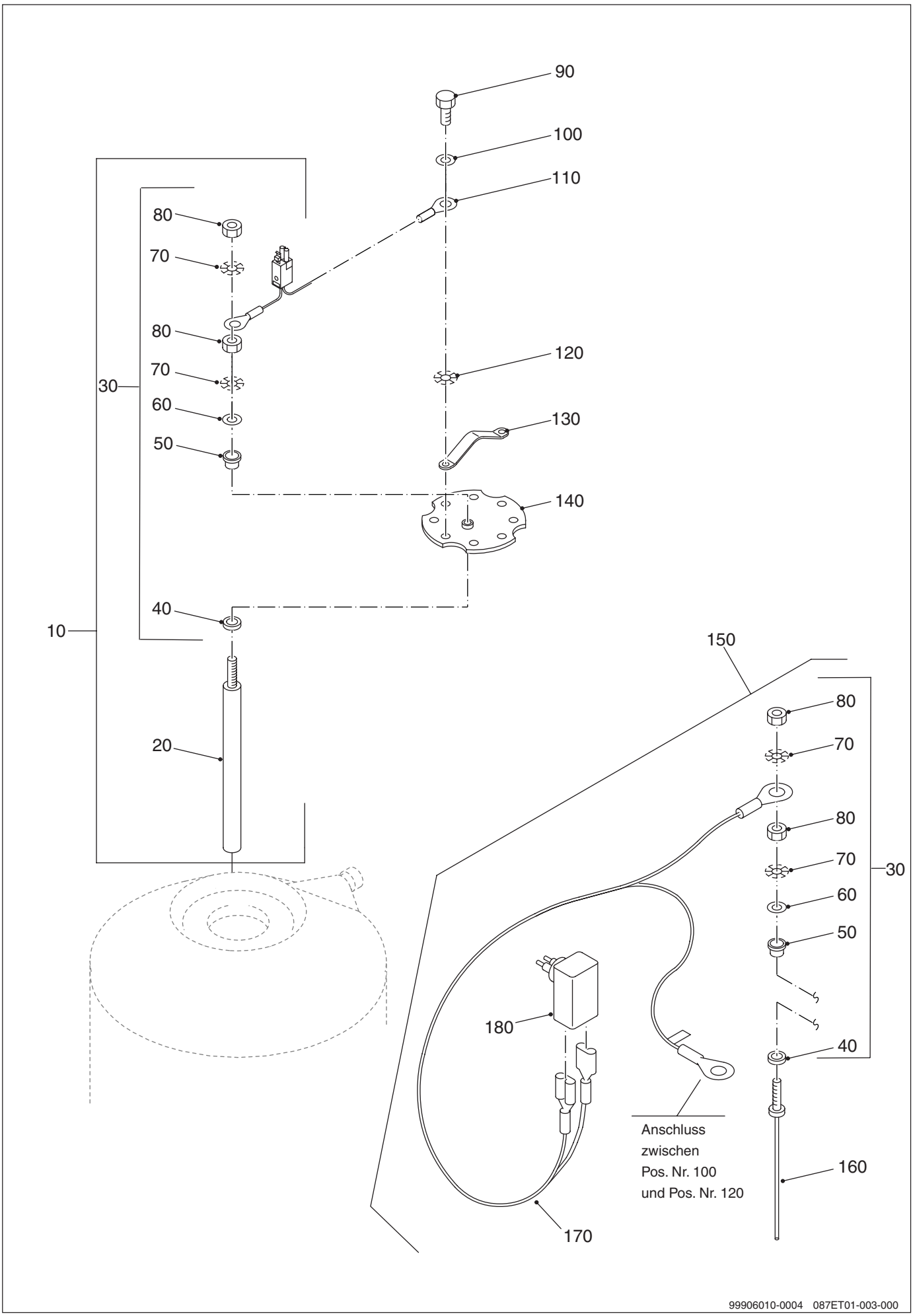
90
100
110
80
70
80
70
30
60
50
120
130
140
40
10
20
150
80
70
80
70
30
60
50
180
40
Anschluss
zwischen
Pos. Nr. 100
und Pos. Nr. 120
160
170
99906010-0004 087ET01-003-000

Anoden

Pos. Nr.	Artikel-Nr.	Artikelbezeichnung	Gewicht je Stück in kg
10	**5592 176**	**Magnesiumanode kompl. 33x400mm lang** für S 150	**0,6**
10	**5592 178**	**Magnesiumanode kompl. 33x500mm lang** für S 200	**0,5**
10	**5592 180**	**Magnesiumanode kompl. 33x700mm lang** für S 300	**1,0**
		Lieferbare Einzelteile:	
20	**x**	**Anode D33x400mm**	
20	**x**	**Anode D33x500mm**	
20	**x**	**Anode D33x700mm**	
30	**5264 278**	**Anodenbefestigungs-Set (10er Pack)**	*
		bestehend aus:	
40	**(x)**	**Dichtscheibe 8x25x2mm**	
50	**(x)**	**Isolierhülse für Anode**	
60	**(x)**	**Scheibe DIN125-A8,4-A3K**	
70	**(x)**	**Fächerscheibe DIN6798-A8,4-A3K**	
80	**(x)**	**Sechskantmutter ISO4032-M8-8-A3K**	
90	**x**	**Sechskantschraube DIN933-M10x30-8.8-A3K**	
100	**x**	**Scheibe DIN125-B10,5-A3K**	
110	**7079 410**	**Überwachung für Magnesiumanode**	*
120	**x**	**Fächerscheibe DIN6798-A10,5-A3K**	
130	**x**	**Transportbügel**	
140	**3869 174**	**Handlochdeckel**	**2,0**
150	**3868 354**	**Inertanode kompl. 400mm lang**	**1,0**
		Lieferbare Einzelteile:	
160	**3868 346**	**Inertanode 400mm lang mit Gewindestift M8**	**0,1**
30	**5264 278**	**Anodenbefestigungs-Set (10er Pack)**	*
		bestehend aus:	
40	**(x)**	**Dichtscheibe 8x25x2mm**	
50	**(x)**	**Isolierhülse für Anode**	
60	**(x)**	**Scheibe DIN125-A8,4-A3K**	
70	**(x)**	**Fächerscheibe DIN6798-A8,4-A3K**	

Anoden

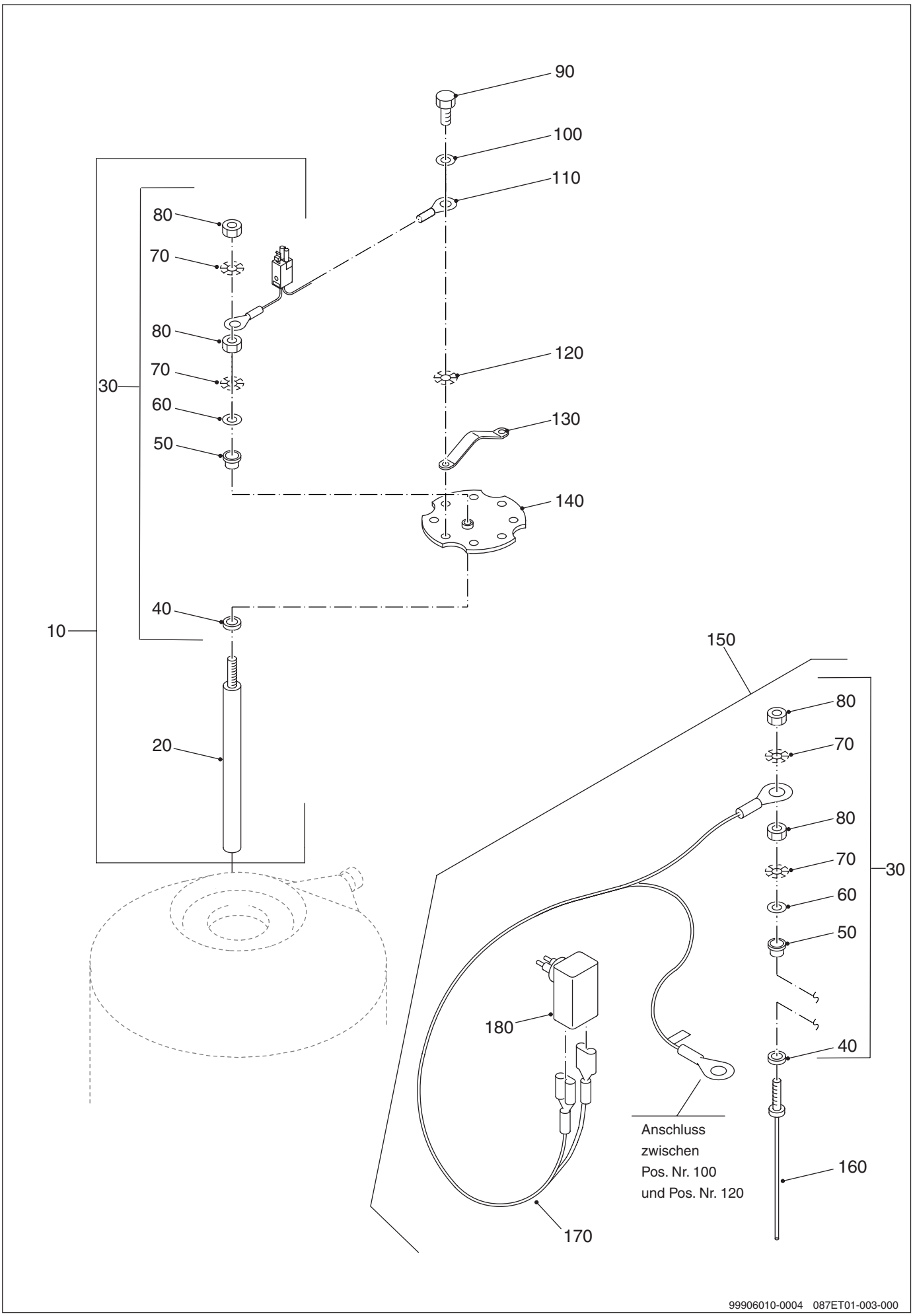
90
100
110
80
70
80
70
30
60
50
120
130
140
40
10
20
150
80
70
80
70
30
60
50
180
40
Anschluss
zwischen
Pos. Nr. 100
und Pos. Nr. 120
160
170
99906010-0004 087ET01-003-000

Anoden

Pos. Nr.	Artikel-Nr.	Artikelbezeichnung	Gewicht je Stück in kg
80	**(x)**	**Sechskantmutter ISO4032-M8-8.8-A3K**	
170	**3868 380**	**Anschlußkabel 3500mm lang mit Ösen und Stecker**	**0,1**
180	**3868 370**	**Steckerpotentiostat UP 19H für AMP-Stecker**	**0,2**

Kessel-Speicher-Verrohrung G124 X

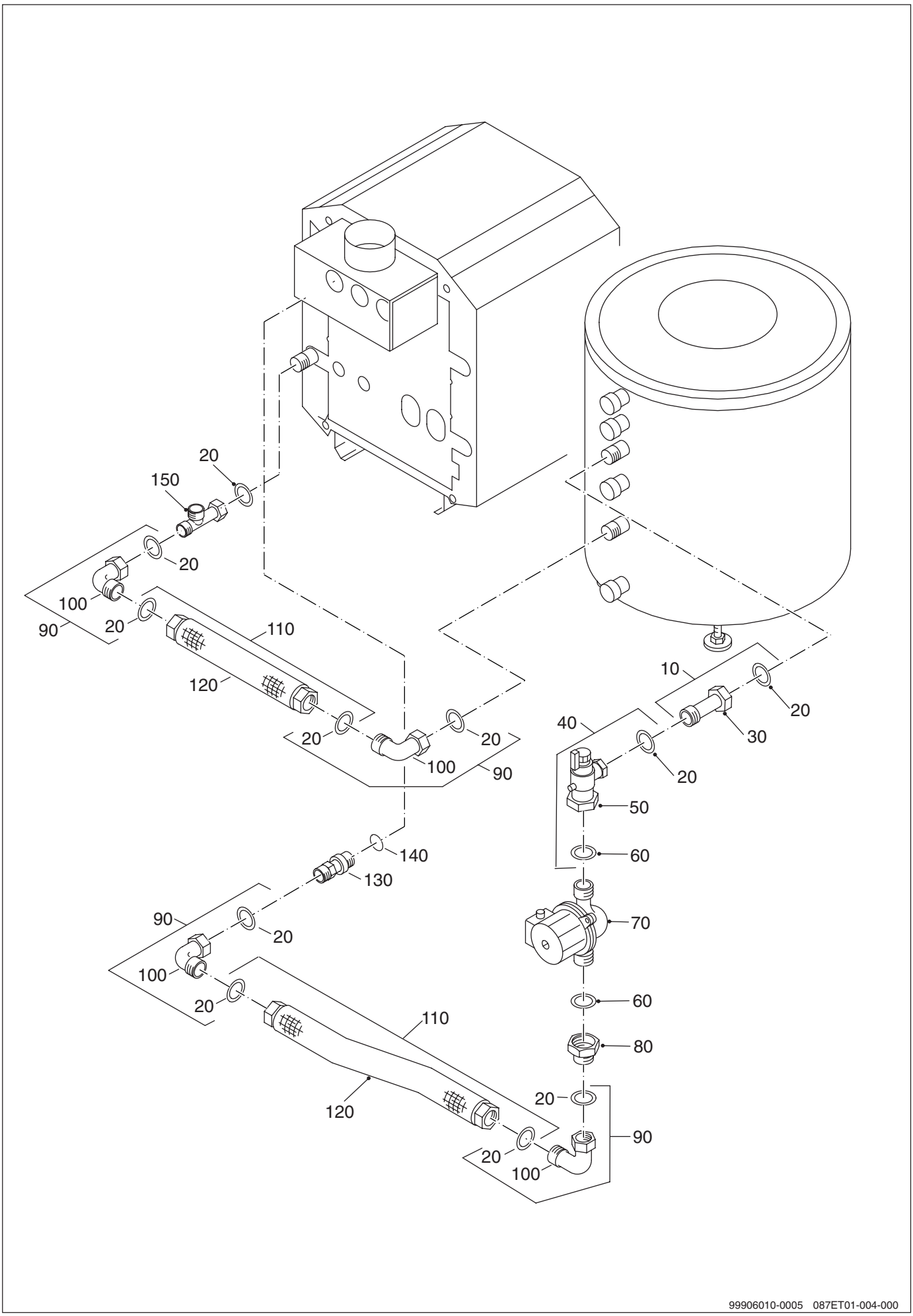

Kessel-Speicher-Verrohrung G124 X

Pos. Nr.	Artikel-Nr.	Artikelbezeichnung	Gewicht je Stück in kg
10	**67900919**	**Verlängerung G1"x80mm kompl.**	**0,3**
		bestehend aus:	
20	**(x)**	**Dichtung D25x30x2mm**	
30	**(x)**	**Verlängerung G1"x80mm**	
40	**67900918**	**Rückschlagventil G1"- 1 1/2" kompl.**	**0,6**
		bestehend aus:	
20	**(x)**	**Dichtung D25x30x2mm**	
50	**(x)**	**Rückschlagventil G1"-1 1/2"**	
60	**(x)**	**Dichtung D28x44x2mm**	
		Verwendbare Speicherladepumpen:	
70	**63002480**	**Pumpe RS 25/6 180 9h Universal**	**3,0**
70	**63002481**	**Pumpe UPS 25-60 180 9h Universal**	**2,8**
80	**5681 100**	**Reduzierstück G1 1/2", G1**	**0,2**
90	**67900914**	**Winkel G1" kompl.**	**0,2**
		bestehend aus:	
20	**(x)**	**Dichtung D25x30x2mm**	
100	**(x)**	**Winkel G1"**	
110	**67903097**	**Metallwellschlauch DN25 950mm lang kompl.**	**0,6**
		bestehend aus:	
20	**(x)**	**Dichtung D25x30x2mm**	
120	**(x)**	**Metallwellschlauch DN25 950mm lang**	
130	**5681 062**	**Doppelnippel G1" 104mm lang**	**0,3**
140	**(x)**	**O-Ring 35x3mm**	
150	**5584 365**	**T-Stück kompl.**	**0,4**
	5909 260	**Dichtungssatz LT/ST im Beutel**	*****
		bestehend aus: 10 St. Dichtung D25x30x2mm 2 St. Dichtung D28x44x2mm 2 St. O-Ring D35x3mm	

Kessel-Speicher-Verrohrung S115

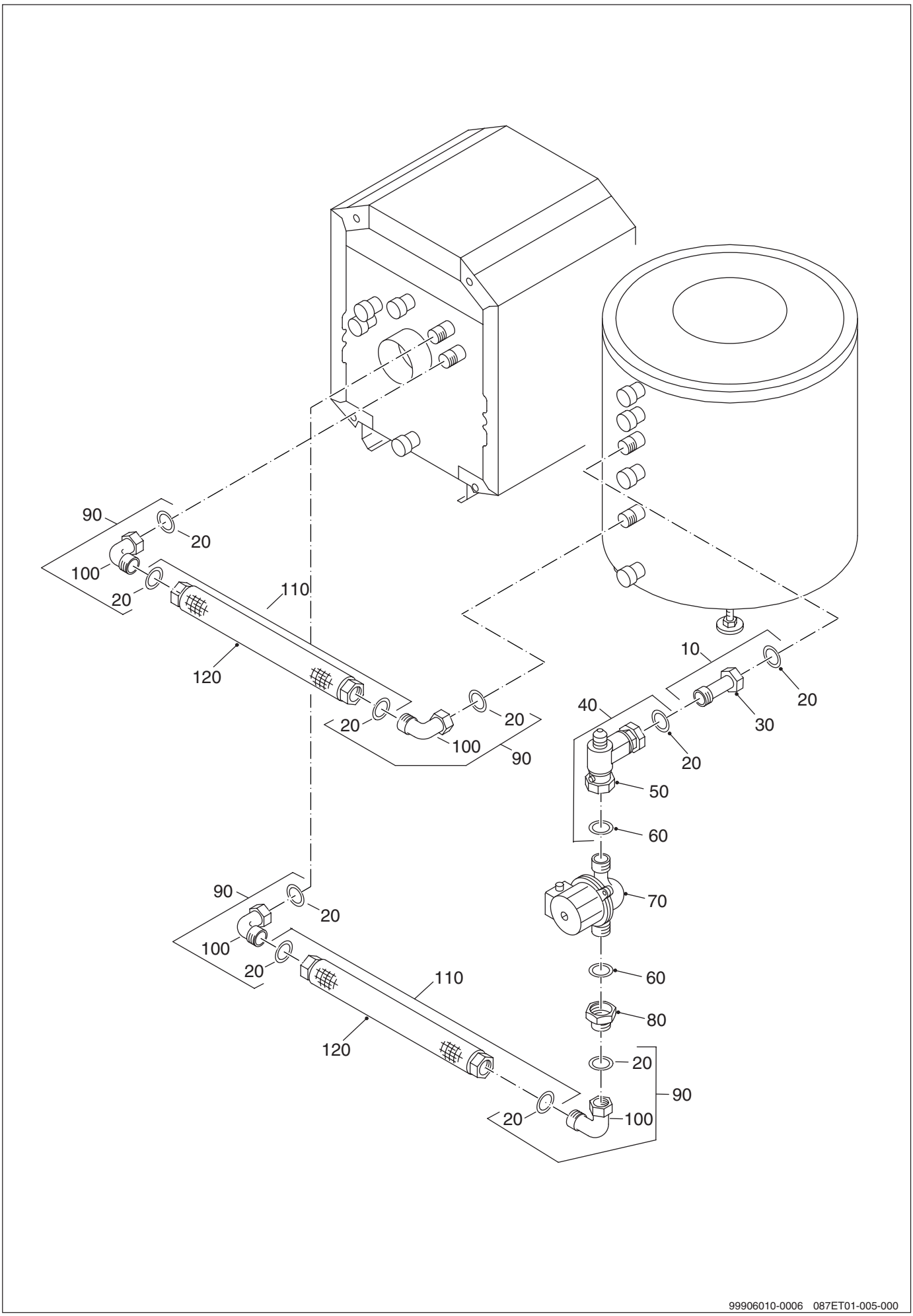

Kessel-Speicher-Verrohrung S115

Pos. Nr.	Artikel-Nr.	Artikelbezeichnung	Gewicht je Stück in kg
10	**67900919**	**Verlängerung G1"x80mm kompl.**	**0,3**
		bestehend aus:	
20	**(x)**	**Dichtung D25x30x2mm**	
30	**(x)**	**Verlängerung G1" x80mm**	
40	**67900918**	**Rückschlagventil G1"- 1 1/2" kompl.**	**0,6**
		bestehend aus:	
20	**(x)**	**Dichtung D25x30x2mm**	
50	**(x)**	**Rückschlagventil G1"-1 1/2"**	
60	**(x)**	**Dichtung D28x44x2mm**	
		Verwendbare Speicherladepumpen:	
70	**63002480**	**Pumpe RS 25/6 180 9h Universal**	**3,0**
70	**63002481**	**Pumpe UPS 25-60 180 9h Universal**	**2,8**
80	**5681 100**	**Reduzierstück G1 1/2", G1**	**0,2**
90	**67900914**	**Winkel G1" kompl.**	**0,2**
		bestehend aus:	
20	**(x)**	**Dichtung D25x30x2mm**	
100	**(x)**	**Winkel G1"**	
110	**67901388**	**Metallwellschlauch DN25 800mm lang kompl.**	**0,6**
		bestehend aus:	
20	**(x)**	**Dichtung D25x30x2mm**	
120	**(x)**	**Metallwellschlauch DN25 800mm lang**	
	5909 260	**Dichtungssatz LT/ST im Beutel**	*****
		bestehend aus: 10 St. Dichtung D25x30x2mm 2 St. Dichtung D28x44x2mm 2 St. O-Ring 35x2mm	

Notizen

Notizen

Buderus ist immer in Ihrer Nähe.

Hochwertige Heiztechnologie verlangt professionelle Installation und Wartung. Buderus liefert deshalb das komplette Programm exklusiv über den Heizungsfachmann. Fragen Sie ihn nach Buderus Heiztechnik. Oder informieren Sie sich in einer unserer 45 Niederlassungen.

Niederlassung	Ort	Straße	Telefon	Telefax
Aachen	52080 Aachen	Hergelsbendenstraße 30	(02 41) 9 68 24 - 0	(02 41) 9 68 24 - 99
Augsburg	86156 Augsburg	Werner-Heisenberg-Str. 1	(08 21) 4 44 81 - 0	(08 21) 4 44 81 - 50
Berlin	15831 Berlin	Am Lückefeld	(0 30) 7 54 88 - 0	(0 30) 7 54 88 - 160
Bielefeld	33605 Bielefeld	Reichenberger Straße 39	(05 21) 20 94 - 0	(05 21) 20 94 - 228
Bremen	28816 Stuhr	Industriestraße 22	(04 21) 89 91 - 0	(04 21) 89 91 - 235
Dortmund	44319 Dortmund	Zeche-Norm-Straße 28	(02 31) 92 72 - 0	(02 31) 92 72 - 280
Dresden	01458 Ottendorf-Okrilla	Jakobsdorfer Straße 4 – 6	(03 52 05) 55 - 0	(03 52 05) 55 - 222
Düsseldorf	40231 Düsseldorf	Höher Weg 268	(02 11) 7 38 37 - 0	(02 11) 7 38 37 - 21
Erfurt	99195 Mittelhausen	Erfurter Straße 57a	(03 61) 7 79 50 - 0	(03 61) 73 54 45
Essen	45307 Essen	Eckenbergstraße 8	(02 01) 5 61 - 0	(02 01) 5 61 - 279
Esslingen	73730 Esslingen	Wolf-Hirth-Straße 8	(07 11) 93 14 - 5	(07 11) 93 14 - 669
Frankfurt/Main	63110 Rodgau	Hermann-Staudinger-Str. 2	(0 61 06) 8 43 - 0	(0 61 06) 8 43 - 203
Freiburg	79108 Freiburg	Stübeweg 47	(07 61) 5 10 05 - 0	(07 61) 5 10 05 - 45
Gießen	35394 Gießen	Rödgener Straße 47	(06 41) 4 04 - 0	(06 41) 4 04 - 221
Goslar	38644 Goslar	Magdeburger Kamp 7	(0 53 21) 5 50 - 0	(0 53 21) 5 50 - 114
Hamburg	21035 Hamburg	Wilhelm-Iwan-Ring 15	(0 40) 7 34 17 - 0	(0 40) 7 34 17 - 267
Hannover	30916 Isernhagen	Stahlstraße 1	(05 11) 77 03 - 0	(05 11) 77 03 - 242
Karlsruhe	76185 Karlsruhe	Hardeckstraße 1	(07 21) 9 50 85 - 0	(07 21) 9 50 85 - 33
Kassel	34134 Kassel	Glockenbruchweg 113	(05 61) 94 08 - 0	(05 61) 94 08 - 106
Kempten	87437 Kempten	Heisinger Straße 21	(08 31) 5 75 26 - 0	(08 31) 5 75 26 - 50
Kiel	24109 Kiel-Melsdorf	Am Ihlberg (Gewerbegebiet)	(04 31) 6 96 95 - 0	(04 31) 6 96 95 - 95
Koblenz	56220 Bassenheim	Am Gülser Weg 15 – 17	(0 26 25) 9 31 - 0	(0 26 25) 9 31 - 224
Köln	50858 Köln-Marsdorf	Toyota-Allee 97	(0 22 34) 92 01 - 0	(0 22 34) 92 01 - 237
Kulmbach	95326 Kulmbach	Aufeld 2	(0 92 21) 9 43 - 0	(0 92 21) 9 43 - 292
Leipzig	04420 Makranstädt	Handelsstraße 22	(03 41) 9 45 13 - 00	(03 41) 9 42 00 - 89
Ludwigshafen	67069 Ludwigshafen	Kreuzholzstraße 11	(06 21) 66 06 - 0	(06 21) 66 06 - 107
Magdeburg	39116 Magdeburg	Sudenburger Wuhne 63	(03 91) 60 86 - 0	(03 91) 60 86 - 215
Mainz	55129 Mainz	Carl-Zeiss-Straße 16	(0 61 31) 92 25 - 0	(0 61 31) 92 25 - 92
Meschede	59872 Meschede	Zum Rohland 1	(02 91) 54 91 - 0	(02 91) 66 98
München	81379 München	Boschetsrieder Straße 80	(0 89) 7 80 01 - 0	(0 89) 7 80 01 - 258
Münster/Westf.	48159 Münster	Haus Uhlenkotten 10	(02 51) 7 80 06 - 0	(02 51) 7 80 06 - 121
Neubrandenburg	17034 Neubrandenburg	Feldmark 9	(03 95) 45 34 - 0	(03 95) 4 22 87 32
Neu-Ulm	89231 Neu-Ulm	Böttgerstraße 6	(07 31) 7 07 90 - 0	(07 31) 7 07 90 - 92
Nürnberg	90425 Nürnberg	Kilianstraße 112	(09 11) 36 02 - 0	(09 11) 36 02 - 274
Osnabrück	49078 Osnabrück	Am Schürholz 4	(05 41) 94 61 - 0	(05 41) 94 61 - 222
Regensburg	93092 Barbing	Von-Miller-Straße 16	(0 94 01) 8 88 - 0	(0 94 01) 8 88 - 92
Rostock	18182 Bentwisch	Hansestraße 5	(03 81) 60 96 90	(03 81) 6 86 51 70
Schwenningen	78056 Villingen-Schwenningen	Albertistraße 15	(0 77 20) 69 14 - 0	(0 77 20) 69 14 - 31
Schwerin	19075 Pampow	Fährweg 10	(0 38 65) 78 03 - 0	(0 38 65) 32 62
Saarbrücken	66130 Saarbrücken	Kurt-Schumacher-Straße 38	(06 81) 8 83 38 - 0	(06 81) 8 83 38 - 33
Trier	54343 Föhren	Europaallee, Postfach 11 64	(0 65 02) 9 34 - 0	(0 65 02) 9 34 - 151
Velten	16727 Velten	Berliner Straße 1	(0 33 04) 3 77 - 0	(0 33 04) 3 77 - 199
Wesel	46485 Wesel	Am Schornacker 119	(02 81) 9 52 51 - 0	(02 81) 9 52 51 - 20
Würzburg	97228 Rottendorf	Edekastraße 8	(0 93 02) 9 04 - 0	(0 93 02) 9 04 - 111
Zwickau	08129 Crossen	Berthelsdorfer Straße 12	(03 75) 44 10 - 0	(03 75) 47 59 96

Heizungsfachbetrieb:

Buderus

HEIZTECHNIK

Buderus Heiztechnik GmbH, 35573 Wetzlar
http://www.heiztechnik.buderus.de
e-mail: info@heiztechnik.buderus.de