6720615881
(2008/12) Ti

Regelsysteme Logamatic 4000 DE/AT

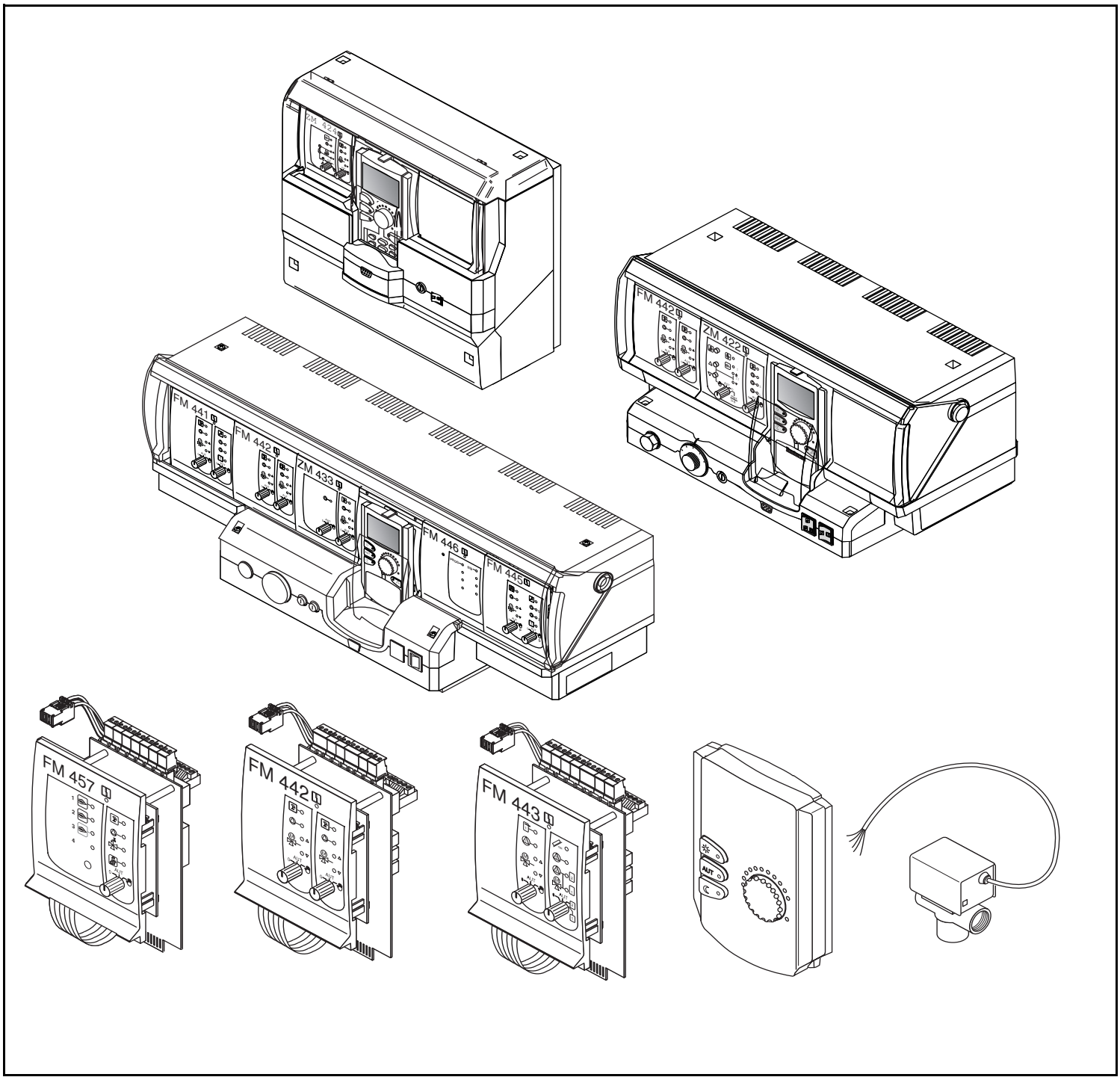

Buderus

Deutsch

Wichtige Hinweise

Ersatzteile dürfen nur von einem zugelassenen Installateur eingebaut werden!

English

Important notes

The spare parts may only be installed by an approved installer!

Français

Indications importantes

L'installation des pièces de rechange doit être effectuée par un professionnel qualifié!

Avvertenze importanti

Le parti di ricambio possono essere montate esclusivamente da personale qualificato ed in possesso dei requisiti tecnico-professionali!

Italiano

Indicaciones importantes

Los repuestos solamente deben ser montados por los servicios técnicos oficiales de la marca!

Español

Belangrijke aanwijzing

Onderdelen mogen alleen door een erkend installateur worden vervangen!

Nederlands

Inhaltsverzeichnis

4121 DE/AT	7 747 011 916	6
4122-2XFM457 DE	7 747 309 759	8
4122-FM456 DE	7 747 309 756	8
4122-FM456/457 DE	7 747 309 758	8
4122-FM457 DE	7 747 309 757	8
4122-MEC2 DE/AT	7 747 011 918	8
4122-ZM435 DE/AT	7 747 011 922	8
4126 DE/AT	7 747 011 923	10
4211 DE/AT	7 747 011 925	12
4211-P DE/AT	7 747 011 927	16
4212 DE	5868636	20
4321 DE/AT	7 747 011 931	22
4322 DE/AT	7 747 011 939	22
4323 DE/AT	7 747 011 942	26
FERNBEDIENUNG-BFU	5720720	28
FERNBEDIENUNG-BFU/F	5720734	28
FM441	5016936	30
FM442	5016938	32
FM443	5016828	34
FM444	7 747 024 859	36
FM445	5016844	38
FM446	5016822	40
FM448	5016812	42
FM456	7 747 024 861	44
FM457	7 747 024 862	46
FM458	7 747 011 947	48
RAUMTEMPERATURFÜHLER	5993226	50
UMSCHALTVENTIL	85103220	52
ZM426	5016861	54
ZM427	5016858	56

Ersatzteilliste

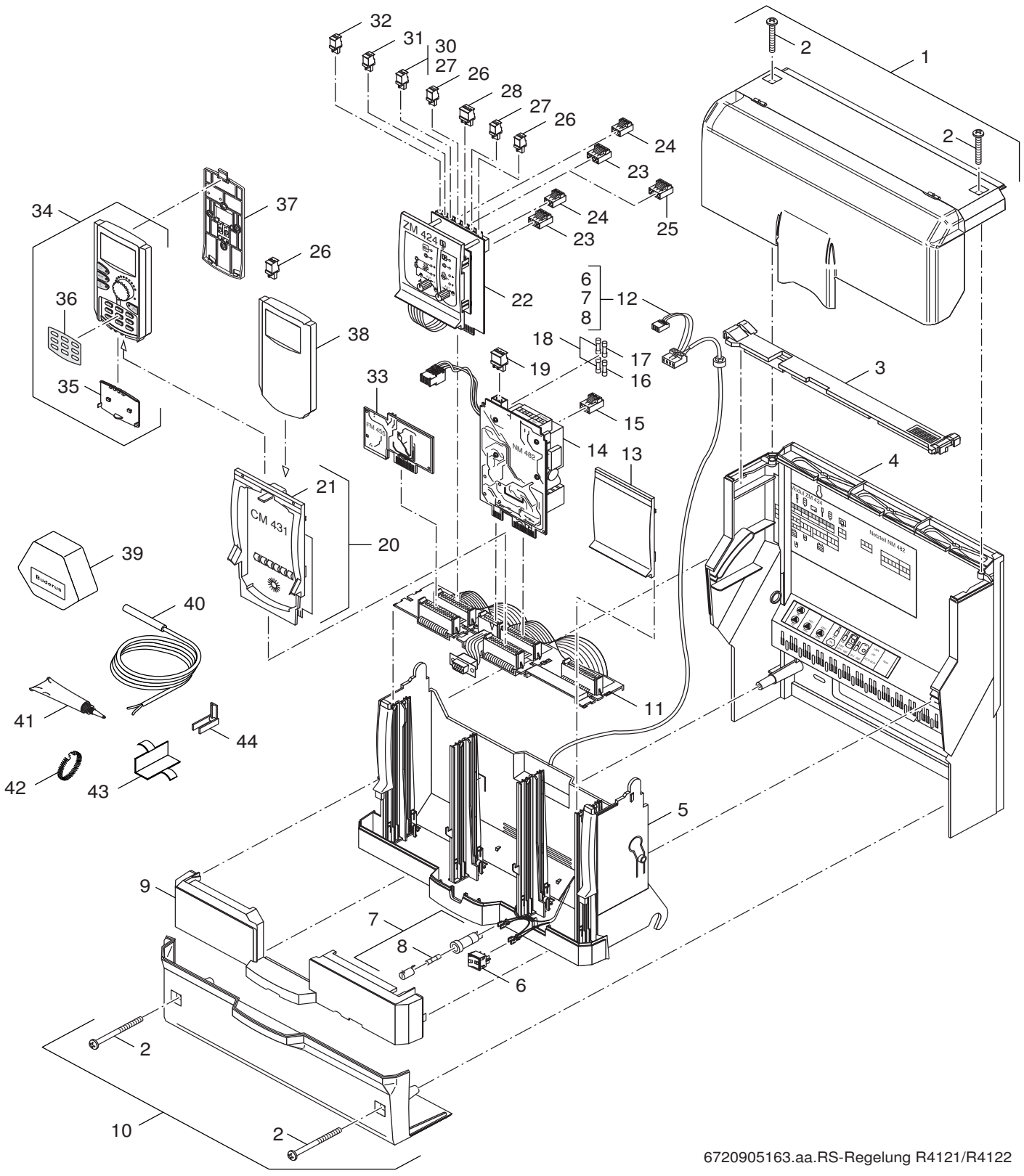

Pos	Bezeichnung	Bestell-Nr.	4121-de/at																	Bemerkungen
1	Gehäuse Deckel mit Klarsichthaube kompl	67903382	■																	
2	Schrauben-Set	67903391	■																	
3	Gehäuse Querleiste R411x/R412x	63031403	■																	
4	Gehäuse Rückwand R411./412. kompl.	63033596	■																	
5	Gehäuse Vorderwand kompl	67903380	■																	
6	Schalter Wipp 1 fach aus "0-I"	7 747 013 823	■																	
7	Sicherungshalter 6,3x32 mit Kappe	7 747 100 421	■																	
8	Sicherungseinsatz 6,3x32 UL67006 T10	67903389	■																	
9	Gehäuseeinsatz kompl	67903381	■																	
10	Gehäuse Leitungsführung kompl	67903384	■																	
11	Modul BM493 S02 Bus	67903379	■																	
12	Kabelbaum	67903387	■																	
13	Frontplatte blind blau 4"	7060156	■																	
14	Modul NM482 S03 Netzteil	67903360	■																	
15	Anschlussklemme steckb 3-pol weiss	7 747 023 981	■																	
16	Sicherungseinsatz IEC127-2/3T0,63A 5x20	63011266	■																	
17	Sicherungseinsatz IEC 127 T0,8A 5x20	63011269	■																	
18	Sicherungseinsatz DIN41571 M0,4A 5x20	67900737	■																	
19	Anschlussklemme 3-polig weiss	7079388	■																	
20	Modul CM431 S26 Control	7 747 016 824	■																	
21	Frontplatte CM431 m Bedruckung ohne	63027865	■																	
22	Modul ZM424 Kessel	67903383	■																	
23	Anschlussklemme steckb 4-pol braun	7 747 023 987	■																	
24	Anschlussklemme steckb 3-pol braun	7 747 023 984	■																	
25	Anschlussklemme steckb 4-pol viol	7 747 023 966	■																	
26	Anschlussklemme steckb 2-pol nußbr	7 747 023 965	■																	
27	Anschlussklemme steckb 2-pol sigbr	7 747 023 728	■																	
28	Anschlussklemme 3-polig hellrosa	7079366	■																	
30	Anschlussklemme steckb 2-pol grau	7 747 023 714	■																	
31	Anschlussklemme 2-polig maigrün	7079224	■																	
32	Anschlussklemme steckb 2-pol blau	7 747 023 963	■																	
33	Modul FM455 KSE1/EMS	1022355	■																	
34	Fernbedienung MEC2 S25	7 747 030 815	■																	
35	Abdeckklappe MEC	478719	■																	
36	Folie Beschriftung MEC	7079712	■																	
37	Wandhalter für MEC2	7079414	■																	
38	Kesseldisplay ZM435	7 747 026 223	■																	
39	Fühler außen ECO4000	7 747 026 229	■																	
40	Speicher/Vorlauf-Fühler RD9,7 3100mm 10k	63006631	■																	
41	Wärmeleitpaste	2037400	■																	
42	Spannfeder für Anlegefühler	7079350	■																	
43	Halteblech für Anlegefühler	7079352	■																	
44	Kabelschelle-Set (10x)	7 747 026 205	■																	

Ersatzteilliste

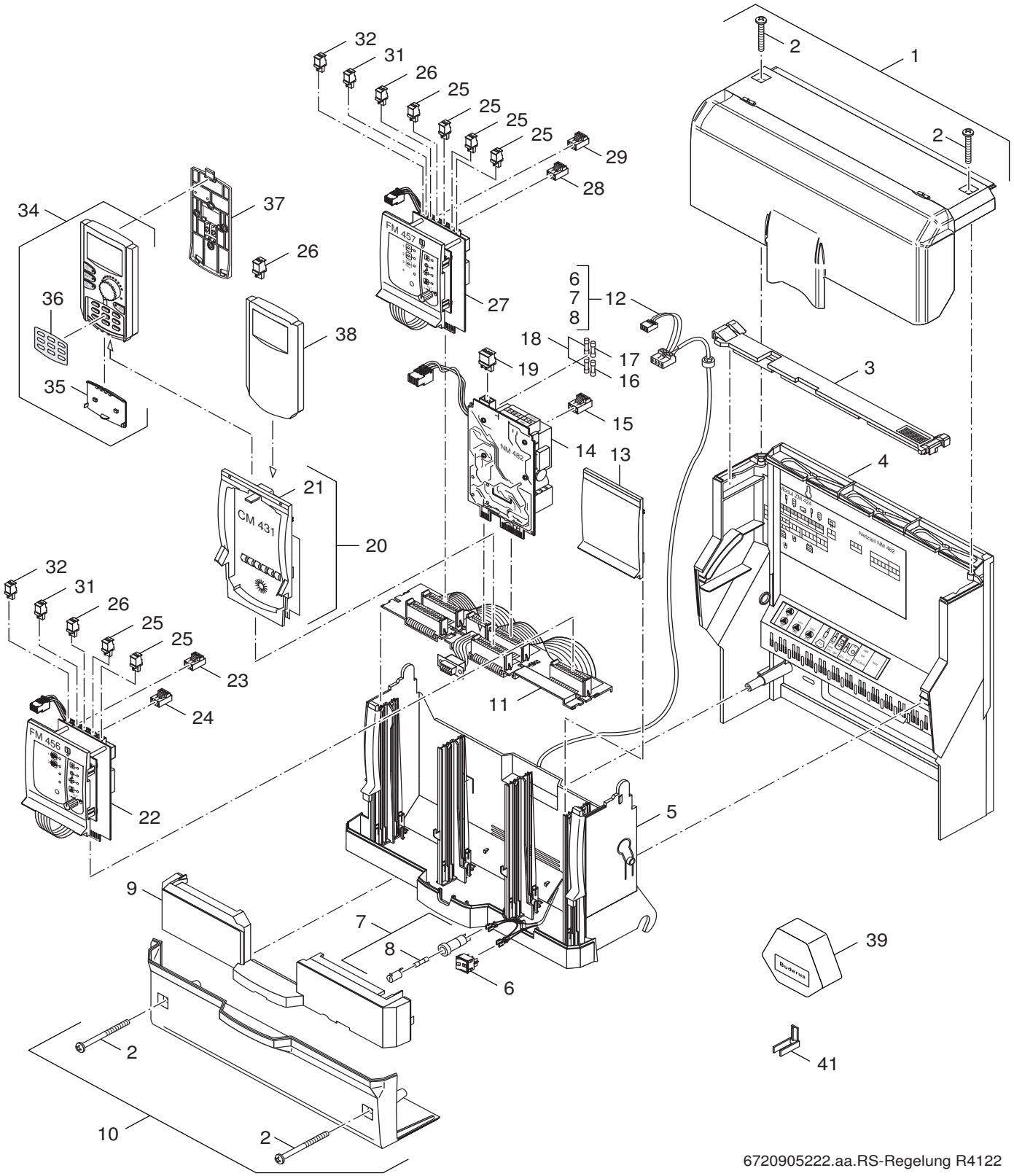

4122-2XFM457 DE	7 747 309 759
4122-FM456 DE	7 747 309 756
4122-FM456/457 DE	7 747 309 758
4122-FM457 DE	7 747 309 757
4122-MEC2 DE/AT	7 747 011 918
4122-ZM435 DE/AT	7 747 011 922

Pos	Bezeichnung	Bestell-Nr.	4122-2XFM457 DE	4122-FM456 DE	4122-FM456/457 DE	4122-FM457 DE	4122-MEC2 DE/AT	4122-ZM435 DE/AT										Bemerkungen
1	Gehäuse Deckel mit Klarsichthaube kompl	67903382	■	■	■	■	■	■										
2	Schrauben-Set	67903391	■	■	■	■	■	■										
3	Gehäuse Querleiste R411x/R412x	63031403	■	■	■	■	■	■										
4	Gehäuse Rückwand R411./412. kompl.	63033596	■	■	■	■	■	■										
5	Gehäuse Vorderwand kompl	67903380	■	■	■	■	■	■										
6	Schalter Wipp 1 fach aus "0-I"	7 747 013 823	■	■	■	■	■	■										
7	Sicherungshalter 6,3x32 mit Kappe	7 747 100 421	■	■	■	■	■	■										
8	Sicherungseinsatz 6,3x32 UL67006 T10	67903389	■	■	■	■	■	■										
9	Gehäuseeinsatz kompl	67903381	■	■	■	■	■	■										
10	Gehäuse Leitungsführung kompl	67903384	■	■	■	■	■	■										
11	Modul BM493 S02 Bus	67903379	■	■	■	■	■	■										
12	Kabelbaum	67903387	■	■	■	■	■	■										
13	Frontplatte blind blau 4"	7060156	■	■	■	■	■	■										
14	Modul NM482 S03 Netzteil	67903360	■	■	■	■	■	■										
15	Anschlussklemme steckb 3-pol weiss	7 747 023 981	■	■	■	■	■	■										
16	Sicherungseinsatz IEC127-2/3T0,63A 5x20	63011266	■	■	■	■	■	■										
17	Sicherungseinsatz IEC 127 T0,8A 5x20	63011269	■	■	■	■	■	■										
18	Sicherungseinsatz DIN41571 M0,4A 5x20	67900737	■	■	■	■	■	■										
19	Anschlussklemme 3-polig weiss	7079388	■	■	■	■	■	■										
20	Modul CM431 S26 Control	7 747 016 824	■	■	■	■	■	■										
21	Frontplatte CM431 m Bedruckung ohne	63027865	■	■	■	■	■	■										
22	Modul FM456 KSE2/EMS verp	7 747 024 861		■	■													
23	Anschlusskl steckb 3polig purpurrot	7079215		■	■													
24	Anschlussklemme steckb 3-pol braun	7 747 023 984		■	■													
25	Anschlussklemme steckb 2-pol weiss	7 747 023 964	■	■	■	■												
26	Anschlussklemme 2-polig weiß	7079372	■	■	■	■												
27	Modul FM457 KSE4/EMS verp	7 747 024 862	■		■	■												
28	Anschlussklemme steckb 3-pol braun	7 747 023 984	■		■	■												
29	Anschlusskl steckb 3polig purpurrot	7079215	■		■	■												
31	Anschlussklemme 2-polig maigrün	7079224	■	■	■	■												
32	Anschlussklemme steckb 2-pol blau	7 747 023 963	■	■	■	■												
34	Fernbedienung MEC2 S25	7 747 030 815	■	■	■	■	■											
35	Abdeckklappe MEC	478719	■	■	■	■	■											
36	Folie Beschriftung MEC	7079712	■	■	■	■	■											
37	Wandhalter für MEC2	7079414	■	■	■	■	■											
38	Kesseldisplay ZM435	7 747 026 223						■										
39	Fühler außen ECO4000	7 747 026 229	■	■	■	■	■											
41	Kabelschelle-Set (10x)	7 747 026 205	■	■	■	■	■	■										

4122-2XFM457 DE	7 747 309 759
4122-FM456 DE	7 747 309 756
4122-FM456/457 DE	7 747 309 758
4122-FM457 DE	7 747 309 757
4122-MEC2 DE/AT	7 747 011 918
4122-ZM435 DE/AT	7 747 011 922

Ersatzteilliste

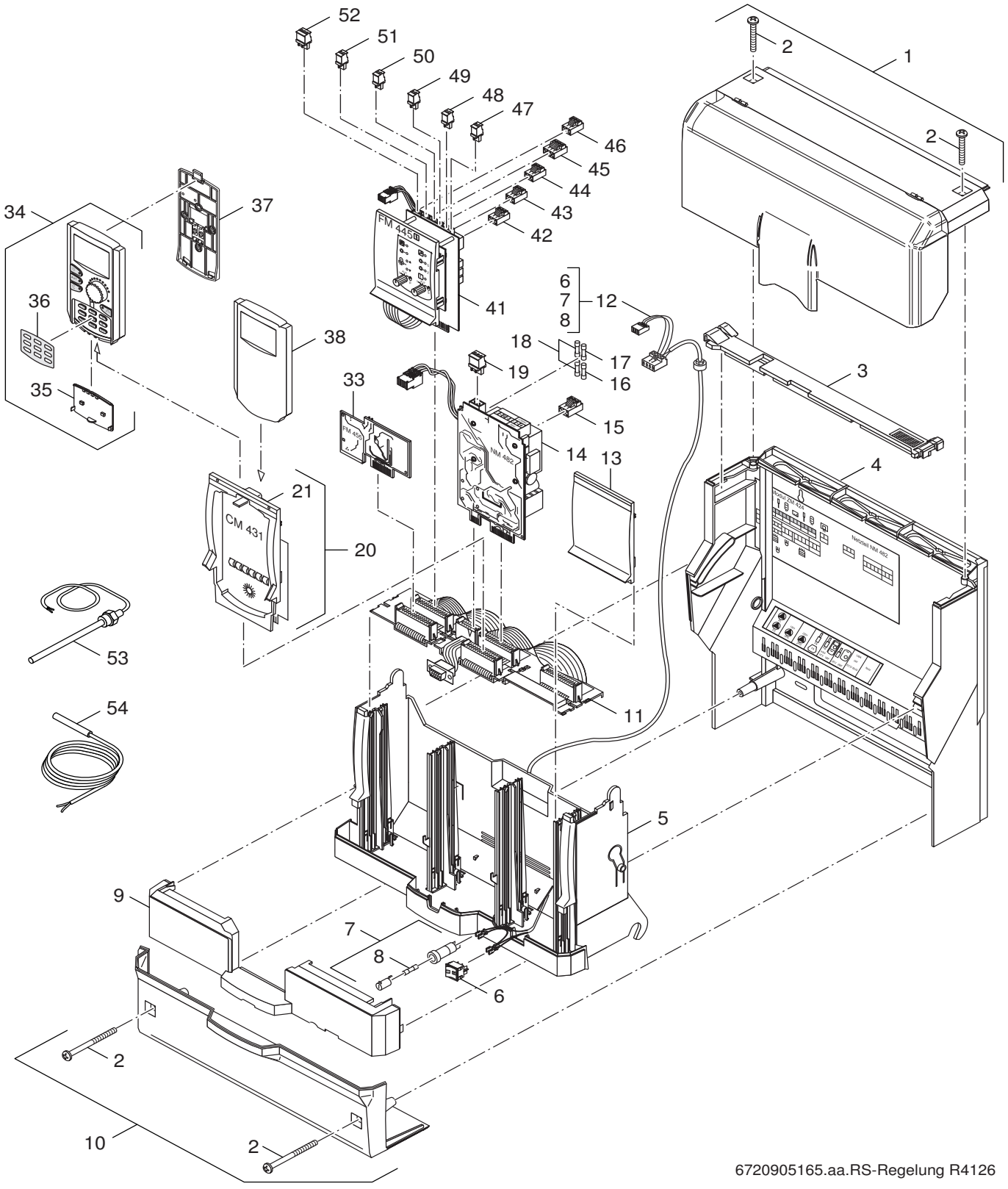

6720905165.aa.RS-Regelung R4126

Pos	Bezeichnung	Bestell-Nr.	4126 DE/AT																	Bemerkungen
1	Gehäuse Deckel mit Klarsichthaube kompl	67903382	■																	
2	Schrauben-Set	67903391	■																	
3	Gehäuse Querleiste R411x/R412x	63031403	■																	
4	Gehäuse Rückwand R411./412. kompl.	63033596	■																	
5	Gehäuse Vorderwand kompl	67903380	■																	
6	Schalter Wipp 1 fach aus "0-I"	7 747 013 823	■																	
7	Sicherungshalter 6,3x32 mit Kappe	7 747 100 421	■																	
8	Sicherungseinsatz 6,3x32 UL67006 T10	67903389	■																	
9	Gehäuseeinsatz kompl	67903381	■																	
10	Gehäuse Leitungsführung kompl	67903384	■																	
11	Modul BM493 S02 Bus	67903379	■																	
12	Kabelbaum	67903387	■																	
13	Frontplatte blind blau 4"	7060156	■																	
14	Modul NM482 S03 Netzteil	67903360	■																	
15	Anschlussklemme steckb 3-pol weiss	7 747 023 981	■																	
16	Sicherungseinsatz IEC127-2/3T0,63A 5x20	63011266	■																	
17	Sicherungseinsatz IEC 127 T0,8A 5x20	63011269	■																	
18	Sicherungseinsatz DIN41571 M0,4A 5x20	67900737	■																	
19	Anschlussklemme 3-polig weiss	7079388	■																	
20	Modul CM431 S26 Control	7 747 016 824	■																	
21	Frontplatte CM431 m Bedruckung ohne	63027865	■																	
34	Fernbedienung MEC2 S25	7 747 030 815	■																	
35	Abdeckklappe MEC	478719	■																	
36	Folie Beschriftung MEC	7079712	■																	
37	Wandhalter für MEC2	7079414	■																	
38	Kesseldisplay ZM435	7 747 026 223	■																	
41	Funktionsmodul FM 445	5016844	■																	
42	Anschlusskl steckb 3polig purpurrot	7079215	■																	
43	Anschlussklemme steckb 3-pol viol	7 747 023 986	■																	
44	Anschlussklemme steckb 3-pol grau	7 747 023 985	■																	
45	Anschlussklemme steckb 4-pol braun	7 747 023 987	■																	
46	Anschlussklemme steckb 3-pol grün	7 747 023 983	■																	
47	Anschlusskl steckb 2-pol maigr FWS	7 747 023 155	■																	
48	Anschlussklemme 2-polig kieselgrau	67902939	■																	
49	Anschlusskl steckb 2-pol sigbr FSM	7 747 023 156	■																	
50	Anschlussklemme 2 polig tomatenrot	67902942	■																	
51	Anschlussklemme 2-polig weiß	7079372	■																	
52	Anschlussklemme 3-polig hellrosa	7079366	■																	
53	Temperaturfühler	63032558	■																	
54	Speicher/Vorlauf-Fühler RD9,7 3100mm 10k	63006631	■																	

4126 DE/AT 7 747 011 923

Ersatzteilliste

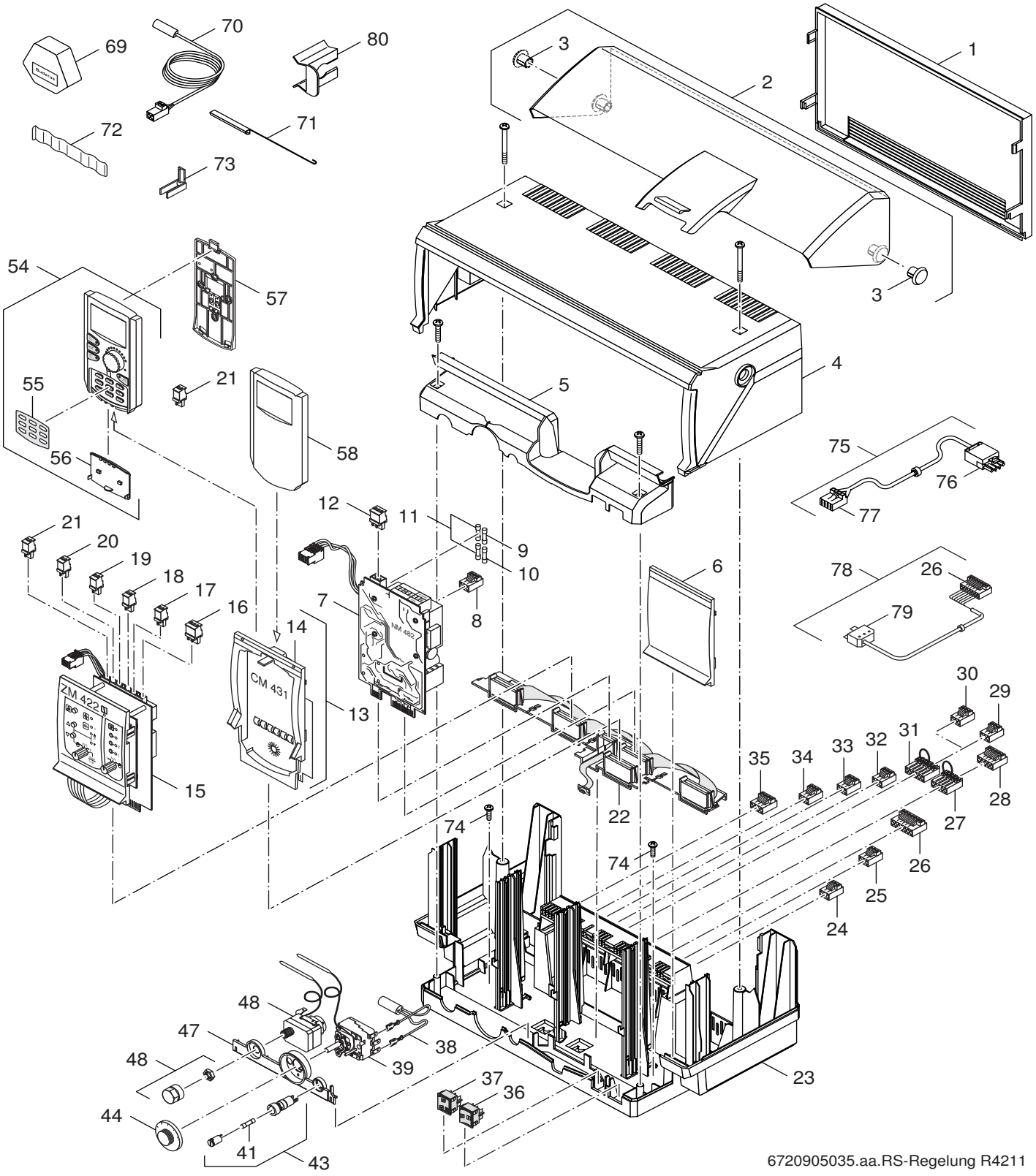

Pos	Bezeichnung	Bestell-Nr.	4211 DE/AT																	Bemerkungen
1	Gehäuse Rückwand R43/42xx RAL5015	7079652	■																	
2	Gehäuse Klarsichtabdeckung R42xx	7079788	■																	
3	Scharnierstift	7079662	■																	
4	Gehäuse Oberteil R42xx	7079784	■																	
5	Gehäuse Geräte Abdeckung HS4211	7079704	■																	
6	Frontplatte blind blau 4"	7060156	■																	
7	Modul NM482 S03 Netzteil	67903360	■																	
8	Anschlussklemme steckb 3-pol weiss	7 747 023 981	■																	
9	Sicherungseinsatz IEC127-2/3T0,63A 5x20	63011266	■																	
10	Sicherungseinsatz IEC 127 T0,8A 5x20	63011269	■																	
11	Sicherungseinsatz DIN41571 M0,4A 5x20	67900737	■																	
12	Anschlussklemme 3-polig weiss	7079388	■																	
13	Modul CM431 S26 Control	7 747 016 824	■																	
14	Frontplatte CM431 m Bedruckung ohne	63027865	■																	
15	Modul ZM422 Kessel	5016789	■																	
16	Anschlussklemme 3-polig hellrosa	7079366	■																	
17	Anschlussklemme 2-polig tomatenrot	7079360	■																	
18	Anschlussklemme steckb 2-pol grau	7 747 023 714	■																	
19	Anschlussklemme 2-polig maigrün	7079224	■																	
20	Anschlussklemme steckb 2-pol blau	7 747 023 963	■																	
21	Anschlussklemme steckb 2-pol nußbr	7 747 023 965	■																	
22	Modul BM491 S02 Bus f R4211 kpl	63034321	■																	
23	Gehäuse Unterteil R4211 kompl. mit	63039272	■																	
24	Anschlussklemme steckb 3-pol weiss	7 747 023 981	■																	
25	Anschlussklemme 3-polig orange	7079202	■																	
26	Anschlussklemme steckb 7-pol grün	7 747 023 989	■																	
27	Anschlussklemme 5-pol Brücke SG	7079382	■																	
28	Anschlussklemme steckb 5-pol blau	7 747 023 704	■																	
29	Anschlussklemme steckb 3-pol gelb	7 747 023 982	■																	
30	Anschlussklemme 3-polig blau	7079206	■																	
31	Anschlussklemme 6-polig weiß mit Brücke	7079384	■																	
32	Anschlussklemme steckb 3-pol grün	7 747 023 983	■																	
33	Anschlussklemme steckb 3-pol grau	7 747 023 985	■																	
34	Anschlussklemme steckb 3-pol viol	7 747 023 986	■																	
35	Anschlussklemme steckb 4-pol weiss	7 747 023 980	■																	
36	Geräteschalter 09	7 747 013 824	■																	
37	Wippschalter 2-fach Bedienung Heizkreis	5997604	■																	
38	Entstörkondensator 0,01uF+50R X1 250VAC	7064052	■																	
39	Temp-Regler 0-90/3000lg	7 747 007 983	■																	
41	Sicherungseinsatz 230V/10A 5x20mm10x ev	8 718 570 664 0	■																	
43	Sicherungshalter 230V/10A 5x20mm	8 718 570 648 0	■																	
44	Bedienungsknopf 50-80 Aut 90Grad	6000414	■																	
47	Gehäuse Aufnahmeplatte R42xx RAL5015	7079696	■																	
48	STB 89.11/U/TK,100-120,3000	7 747 022 527	■																	
54	Fernbedienung MEC2 S25	7 747 030 815	■																	
55	Folie Beschriftung MEC	7079712	■																	
56	Abdeckklappe MEC	478719	■																	
57	Wandhalter für MEC2	7079414	■																	
58	Kesseldisplay ZM435	7 747 026 223	■																	
69	Fühler außen ECO4000	7 747 026 229	■																	
70	Fühler Temp 1/4KR 10K	7 747 007 982	■																	
71	Blindstück für 1/4 Kreisfühler	7060110	■																	

Ersatzteilliste

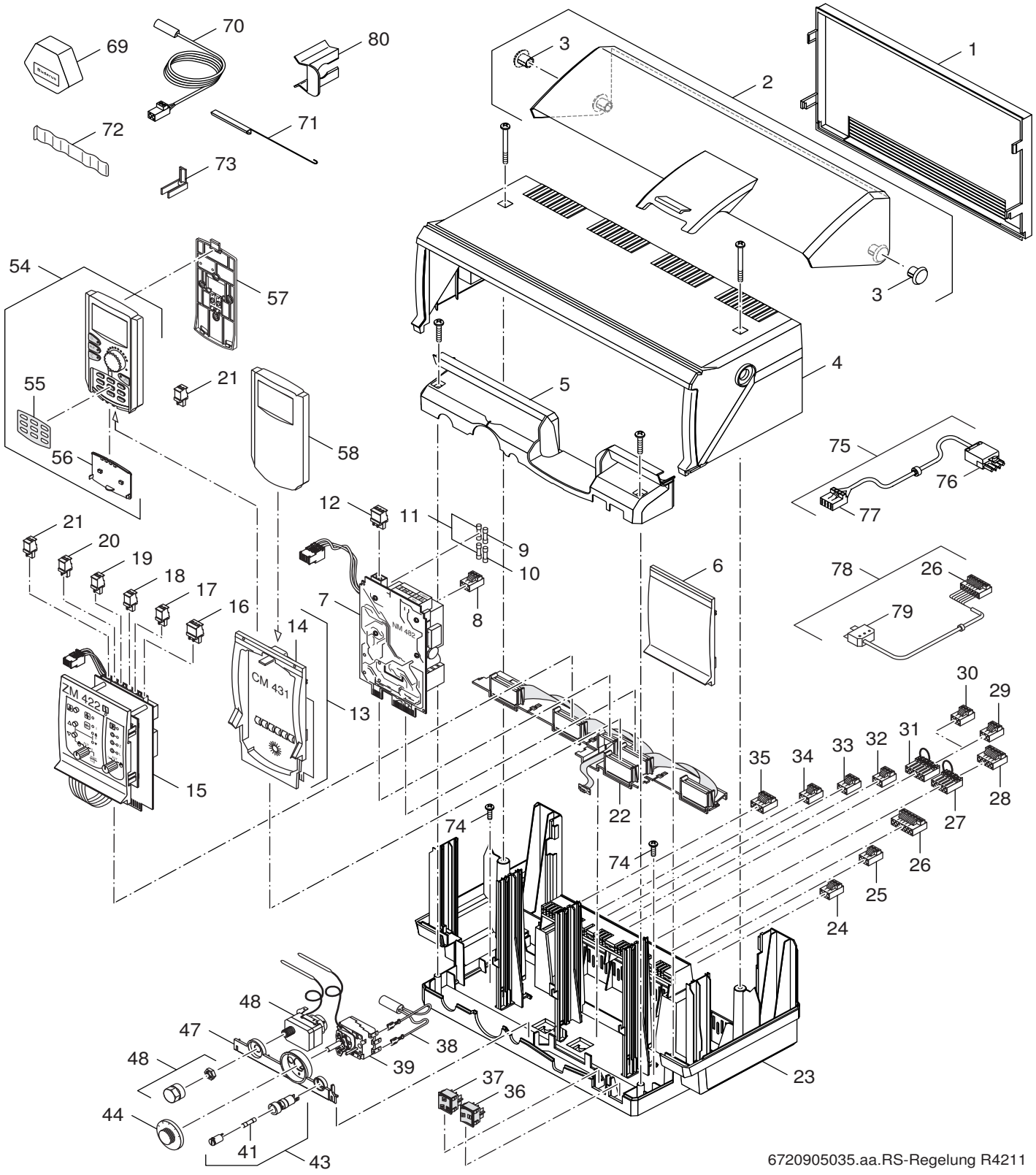

Pos	Bezeichnung	Bestell-Nr.	4211 DE/AT																	Bemerkungen
72	Ausgleichfeder	5446800	■																	
73	Kabelschelle-Set (10x)	7 747 026 205	■																	
74	Flachkopfschraube ST3,9x9,5 A3T (10x)	7 747 026 999	■																	
75	Brennerleitung 4300 mit Zugentl.	7 747 026 231	■																	
76	Steckerteil 4-polig grün	5181488	■																	
77	Anschlussklemme steckb 4-pol weiss	7 747 023 980	■																	
78	Brennerleitung 2350 mit Zugentlastung	7 747 007 984	■																	
79	Steckerteil ST18/7 versilbert	67903164	■																	
80	Fühlerhalterung	7060986	■																	

Ersatzteilliste

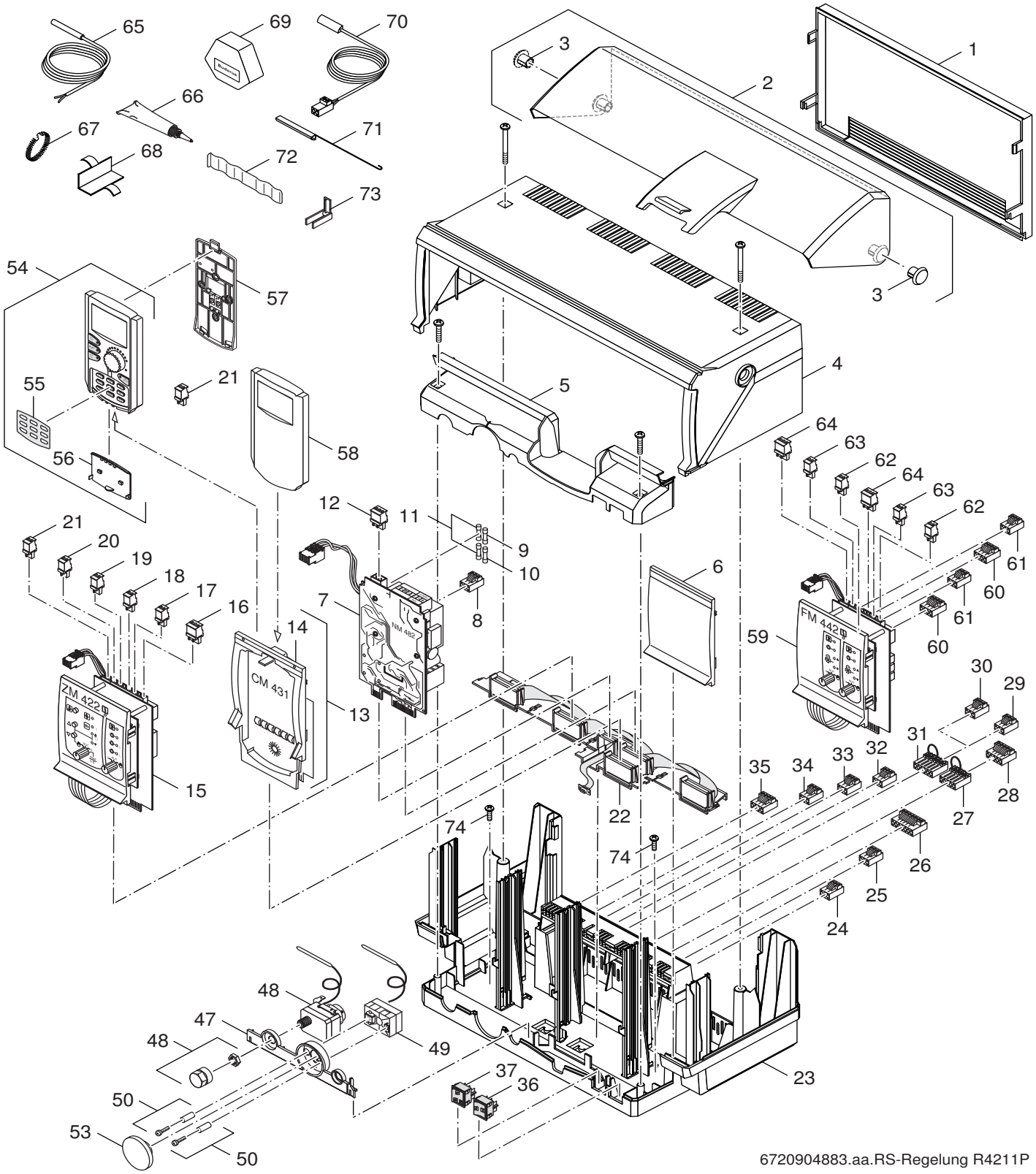

6720904883.aa.RS-Regelung R4211P

Pos	Bezeichnung	Bestell-Nr.	4211-P DE/AT																	Bemerkungen
1	Gehäuse Rückwand R43/42xx RAL5015	7079652	■																	
2	Gehäuse Klarsichtabdeckung R42xx	7079788	■																	
3	Scharnierstift	7079662	■																	
4	Gehäuse Oberteil R42xx	7079784	■																	
5	Gehäuse Geräte Abdeckung HS4211	7079704	■																	
6	Frontplatte blind blau 4"	7060156	■																	
7	Modul NM482 S03 Netzteil	67903360	■																	
8	Anschlussklemme steckb 3-pol weiss	7 747 023 981	■																	
9	Sicherungseinsatz IEC127-2/3T0,63A 5x20	63011266	■																	
10	Sicherungseinsatz IEC 127 T0,8A 5x20	63011269	■																	
11	Sicherungseinsatz DIN41571 M0,4A 5x20	67900737	■																	
12	Anschlussklemme 3-polig weiss	7079388	■																	
13	Modul CM431 S26 Control	7 747 016 824	■																	
14	Frontplatte CM431 m Bedruckung ohne	63027865	■																	
15	Modul ZM422 Kessel	5016789	■																	
16	Anschlussklemme 3-polig hellrosa	7079366	■																	
17	Anschlussklemme 2-polig tomatenrot	7079360	■																	
18	Anschlussklemme steckb 2-pol grau	7 747 023 714	■																	
19	Anschlussklemme 2-polig maigrün	7079224	■																	
20	Anschlussklemme steckb 2-pol blau	7 747 023 963	■																	
21	Anschlussklemme steckb 2-pol nußbr	7 747 023 965	■																	
22	Modul BM491 S02 Bus f R4211 kpl	63034321	■																	
24	Anschlussklemme steckb 3-pol weiss	7 747 023 981	■																	
25	Anschlussklemme 3-polig orange	7079202	■																	
26	Anschlussklemme steckb 7-pol grün	7 747 023 989	■																	
27	Anschlussklemme 5-pol Brücke SG	7079382	■																	
28	Anschlussklemme steckb 5-pol blau	7 747 023 704	■																	
29	Anschlussklemme steckb 3-pol gelb	7 747 023 982	■																	
30	Anschlussklemme 3-polig blau	7079206	■																	
31	Anschlussklemme 6-polig weiß mit Brücke	7079384	■																	
32	Anschlussklemme steckb 3-pol grün	7 747 023 983	■																	
33	Anschlussklemme steckb 3-pol grau	7 747 023 985	■																	
34	Anschlussklemme steckb 3-pol viol	7 747 023 986	■																	
35	Anschlussklemme steckb 4-pol weiss	7 747 023 980	■																	
36	Geräteschalter 09	7 747 013 824	■																	
37	Wippschalter 2-fach Bedienung Heizkreis	5997604	■																	
47	Gehäuse Aufnahmeplatte R42xx RAL5015	7079696	■																	
48	STB 89.11/U/TK,100-120,3000	7 747 022 527	■																	
49	Tempwächter 80/2500LG 8806	1022410	■																	
50	Mont-Mat Tempwächter R21XX / R4XXX	63026107	■																	
53	Blindabdeckung R21xx/R4xxx blau	63011083	■																	
54	Fernbedienung MEC2 S25	7 747 030 815	■																	
55	Folie Beschriftung MEC	7079712	■																	
56	Abdeckklappe MEC	478719	■																	
57	Wandhalter für MEC2	7079414	■																	
58	Kesseldisplay ZM435	7 747 026 223	■																	
59	Funktionsmodul FM 442	5016938	■																	
60	Anschlussklemme steckb 4-pol braun	7 747 023 987	■																	
61	Anschlussklemme steckb 3-pol braun	7 747 023 984	■																	
62	Anschlussklemme steckb 2-pol nußbr	7 747 023 965	■																	
63	Anschlussklemme steckb 2-pol grau	7 747 023 714	■																	
64	Anschlussklemme 3-polig hellrosa	7079366	■																	

4211-P DE/AT 7 747 011 927

Ersatzteilliste

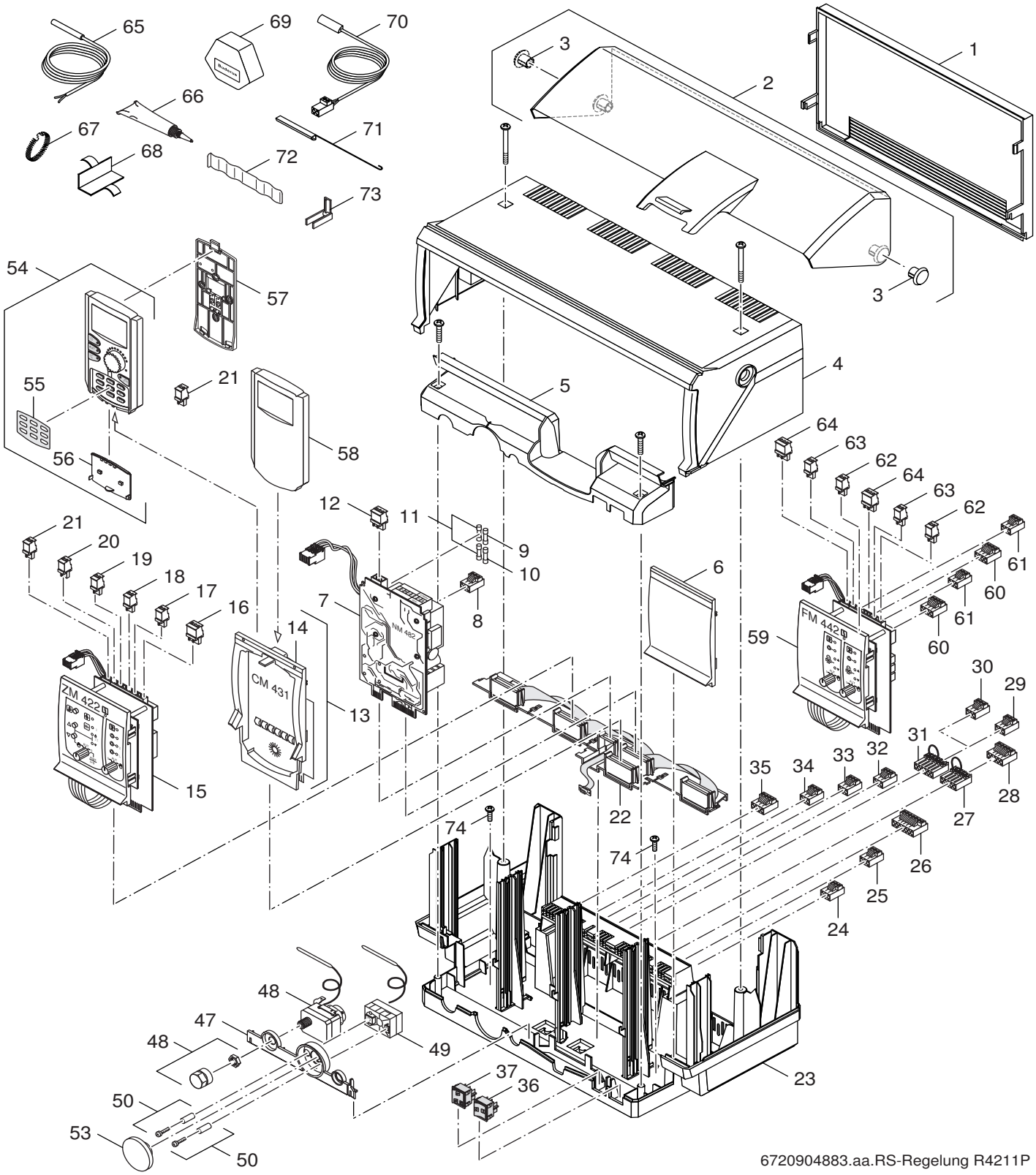

6720904883.aa.RS-Regelung R4211P

Pos	Bezeichnung	Bestell-Nr.	4211-P DE/AT																	Bemerkungen
65	Speicher/Vorlauf-Fühler RD9,7 3100mm 10k	63006631	■																	
66	Wärmeleitpaste	2037400	■																	
67	Spannfeder für Anlegefühler	7079350	■																	
68	Halteblech für Anlegefühler	7079352	■																	
69	Fühler außen ECO4000	7 747 026 229	■																	
70	Fühler Temp 1/4KR 10K	7 747 007 982	■																	
71	Blindstück für 1/4 Kreisfühler	7060110	■																	
72	Ausgleichfeder	5446800	■																	
73	Kabelschelle-Set (10x)	7 747 026 205	■																	
74	Flachkopfschraube ST3,9x9,5 A3T (10x)	7 747 026 999	■																	

Ersatzteilliste

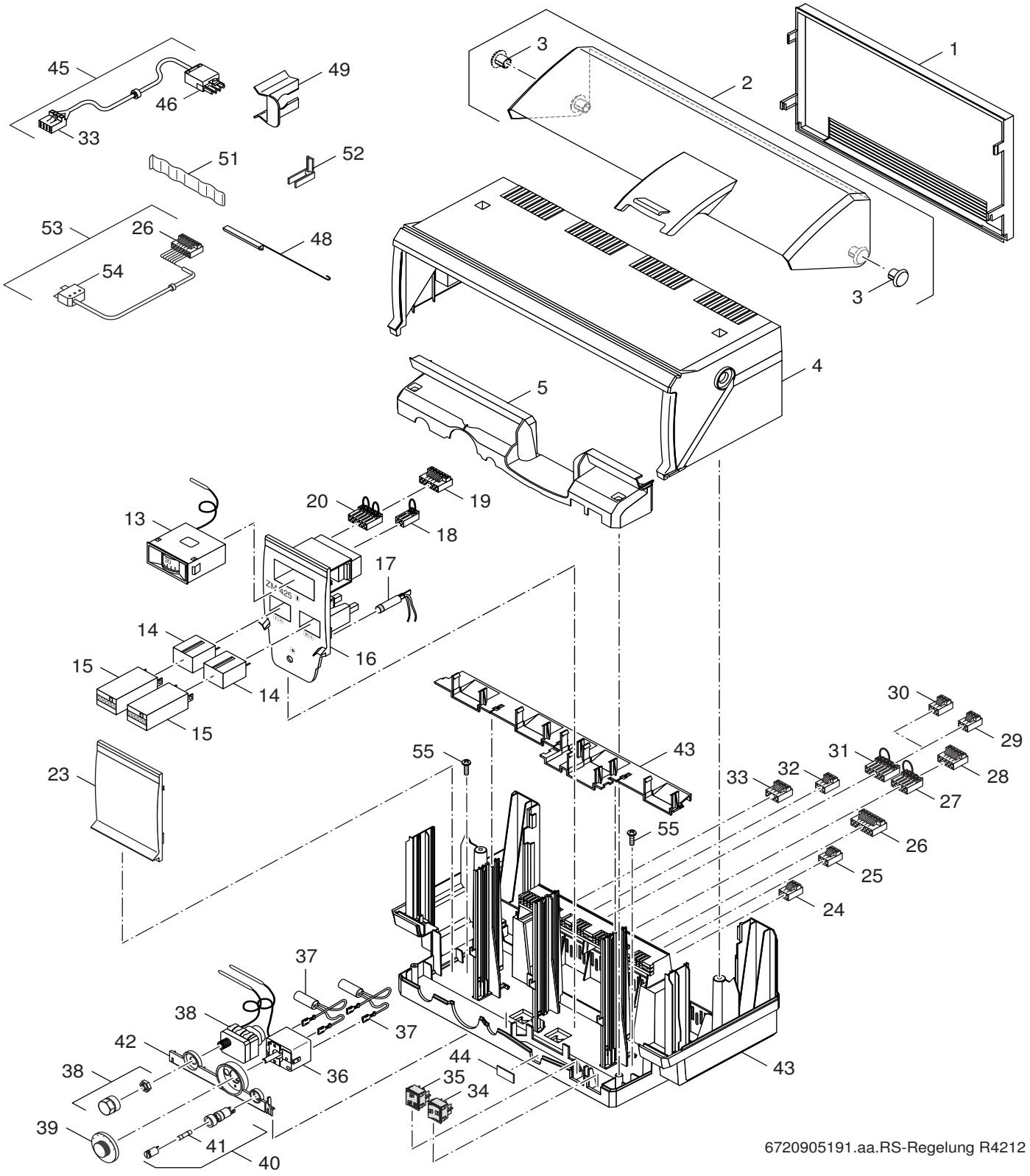

4212 DE 5868636

Pos	Bezeichnung	Bestell-Nr.	4212 DE																	Bemerkungen
1	Gehäuse Rückwand R43/42xx RAL5015	7079652	■																	
2	Gehäuse Klarsichtabdeckung R42xx	7079788	■																	
3	Scharnierstift	7079662	■																	
4	Gehäuse Oberteil R42xx	7079784	■																	
5	Gehäuse Geräte Abdeckung HS4211	7079704	■																	
13	Fernthermometer 0-120C WS Horiz.	5994110	■																	
14	Blindplatte Bz himmelblau	7079099	■																	
15	Betriebsstundenzähler ZB	7063602	■																	
16	Frontplatte M425 BLAU	63034813	■																	
17	Signalleuchte rot Typ 501B T, 85 Grad C	5766122	■																	
18	Steckverbinder 2-pol m Brücke	67900755	■																	
19	Anschlussklemme steckb 6-pol Transparent	7079245	■																	
20	Steckverbinder 6-pol m Brücke	67900754	■																	
23	Frontplatte blind blau 4"	7060156	■																	
24	Anschlussklemme steckb 3-pol weiss	7 747 023 981	■																	
25	Anschlussklemme 3-polig orange	7079202	■																	
26	Anschlussklemme steckb 7-pol grün	7 747 023 989	■																	
27	Anschlussklemme 5-pol Brücke SG	7079382	■																	
28	Anschlussklemme steckb 5-pol blau	7 747 023 704	■																	
29	Anschlussklemme steckb 3-pol gelb	7 747 023 982	■																	
30	Anschlussklemme 3-polig blau	7079206	■																	
31	Anschlussklemme 6-polig weiß mit Brücke	7079384	■																	
32	Anschlussklemme Seckbar 3-pol grau	7079348	■																	
33	Anschlussklemme steckb 4-pol weiss	7 747 023 980	■																	
34	Geräteschalter 09	7 747 013 824	■																	
35	Geräte-Testschalter O-I 2-polig	5997550	■																	
36	Temp-Regler EMF-F 13/tk+30-+150 kpl Verp	5991772	■																	
37	Entstörkondensator 0,01uF+50R X1 250VAC	7064052	■																	
38	STB 89.11/U/TK,100-120,3000	7 747 022 527	■																	
39	Bedienungsknopf 50-90/105Grad	6000288	■																	
40	Sicherungshalter 230V/10A 5x20mm	8 718 570 648 0	■																	
41	Sicherungseinsatz 230V/10A 5x20mm10x ev	8 718 570 664 0	■																	
42	Gehäuse Aufnahmeplatte R42xx RAL5015	7079696	■																	
43	Gehäuse Unterteil R4212	7079787	■																	
44	Blindplatte f.D-Sub Buchse	5319650	■																	
45	Brennerleitung 4300 mit Zugentl.	7 747 026 231	■																	
46	Steckerteil 4-polig grün	5181488	■																	
48	Blindstück für 1/4 Kreisfühler	7060110	■																	
49	Fühlerhalterung	7060986	■																	
51	Ausgleichfeder	5446800	■																	
52	Kabelschelle-Set (10x)	7 747 026 205	■																	
53	Brennerleitung 2350 mit Zugentlastung	7 747 007 984	■																	
54	Steckerteil ST18/7 versilbert	67903164	■																	
55	Flachkopfschraube ST3,9x9,5 A3T (10x)	7 747 026 999	■																	

4212 DE 5868636

Ersatzteilliste

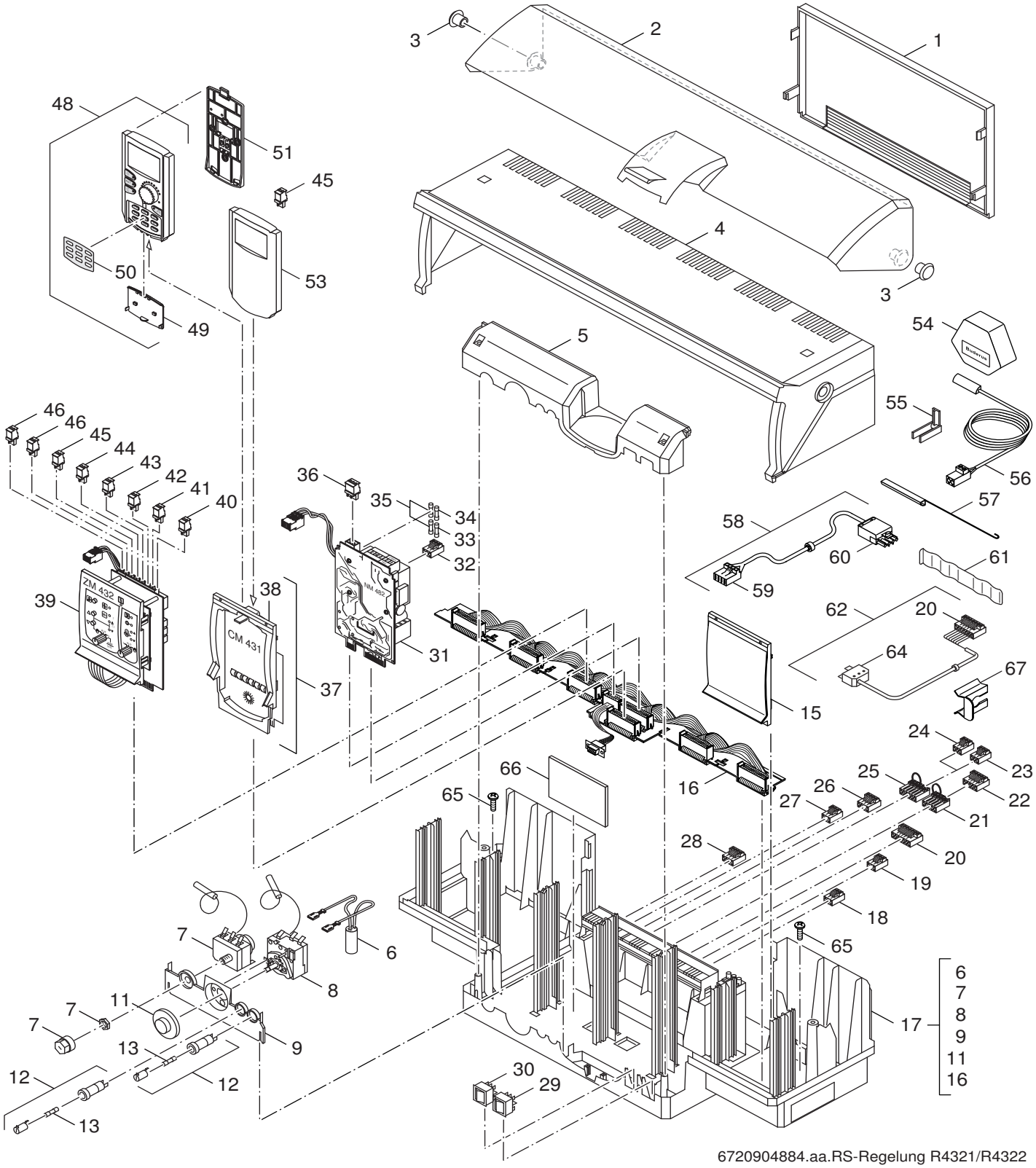

6720904884.aa.RS-Regelung R4321/R4322

4321 DE/AT	7 747 011 931
4322 DE/AT	7 747 011 939

Pos	Bezeichnung	Bestell-Nr.	4321 DE/AT	4322 DE/AT																Bemerkungen
1	Gehäuse Rückwand R43/42xx RAL5015	7079652	■	■																
2	Gehäuse Klarsichtabdeckung R43xx	63009768	■	■																
3	Scharnierstift	7079662	■	■																
4	Gehäuse Oberteil R431x	7 747 023 028	■	■																
5	Gehäuse Geräteabdeck R43xx RAL5015	7079326	■	■																
6	Entstörkondensator 0,01uF+50R X1 250VAC	7064052	■	■																
7	STB 89.11/U/TK,100-120,3000	7 747 022 527	■	■																
8	Temp.-Regler 105 Gr C m. Bedienungsknopf	5991726	■	■																
9	Aufnahmeplatte R43xx RAL5015	63011081	■	■																
11	Bedienungsknopf 50-105 Grad	7 747 025 857	■	■																
12	Sicherungshalter 230V/10A 5x20mm	8 718 570 648 0	■	■																
13	Sicherungseinsatz 230V/10A 5x20mm10x ev	8 718 570 664 0	■	■																
15	Frontplatte blind blau 4"	7060156	■	■																
16	Modul BM492 S02 Bus	63034322	■	■																
17	Gehäuse Unterteil R431x m BM492 V2	63039271	■	■																
18	Anschlussklemme steckb 3-pol weiss	7 747 023 981	■	■																
19	Anschlussklemme 3-polig orange	7079202	■	■																
20	Anschlussklemme steckb 7-pol grün	7 747 023 989	■	■																
21	Anschlussklemme 5-pol Brücke SG	7079382	■	■																
22	Anschlussklemme 5-pol Brücke SG	7079382	■	■																
23	Anschlussklemme 3-polig blau	7079206	■	■																
24	Anschlussklemme steckb 3-pol gelb	7 747 023 982	■	■																
25	Anschlussklemme 6-polig weiß mit Brücke	7079384	■	■																
26	Anschlussklemme steckb 4-pol braun	7 747 023 987	■	■																
27	Anschlussklemme steckb 3-pol braun	7 747 023 984	■	■																
28	Anschlussklemme steckb 4-pol weiss	7 747 023 980	■	■																
29	Geräteschalter 09	7 747 013 824	■	■																
30	Wippschalter 2-fach Bedienung Heizkreis	5997604	■	■																
31	Modul NM482 S03 Netzteil	67903360	■	■																
32	Anschlussklemme steckb 3-pol weiss	7 747 023 981	■	■																
33	Sicherungseinsatz IEC127-2/3T0,63A 5x20	63011266	■	■																
34	Sicherungseinsatz IEC 127 T0,8A 5x20	63011269	■	■																
35	Sicherungseinsatz DIN41571 M0,4A 5x20	67900737	■	■																
36	Anschlussklemme 3-polig weiss	7079388	■	■																
37	Modul CM431 S26 Control	7 747 016 824	■	■																
38	Frontplatte CM431 m Bedruckung ohne	63027865	■	■																
39	Modul ZM434 Kessel	7 747 021 262	■	■																
40	Anschlussklemme 2-polig ockerbraun	7079357	■	■																
41	Anschlussklemme 2-polig tomatenrot	7079360	■	■																
42	Anschlussklemme 2-polig ginstergelb	7079361	■	■																
43	Anschlussklemme 2-polig maigrün	7079224	■	■																
44	Anschlussklemme steckb 2-pol blau	7 747 023 963	■	■																
45	Anschlussklemme steckb 2-pol nußbr	7 747 023 965	■	■																
46	Anschlusskl steckb 2pol R5 weiß U	7 747 026 242	■	■																
48	Fernbedienung MEC2 S25	7 747 030 815	■																	
49	Folie Beschriftung MEC	7079712	■																	
50	Abdeckklappe MEC	478719	■																	
51	Wandhalter für MEC2	7079414	■																	
53	Kesseldisplay ZM435	7 747 026 223		■																
54	Fühler außen ECO4000	7 747 026 229	■																	
55	Kabelschelle-Set (10x)	7 747 026 205	■	■																
56	Fühler Temp 1/4KR 10K	7 747 007 982	■	■																

4321 DE/AT	7 747 011 931
4322 DE/AT	7 747 011 939

Ersatzteilliste

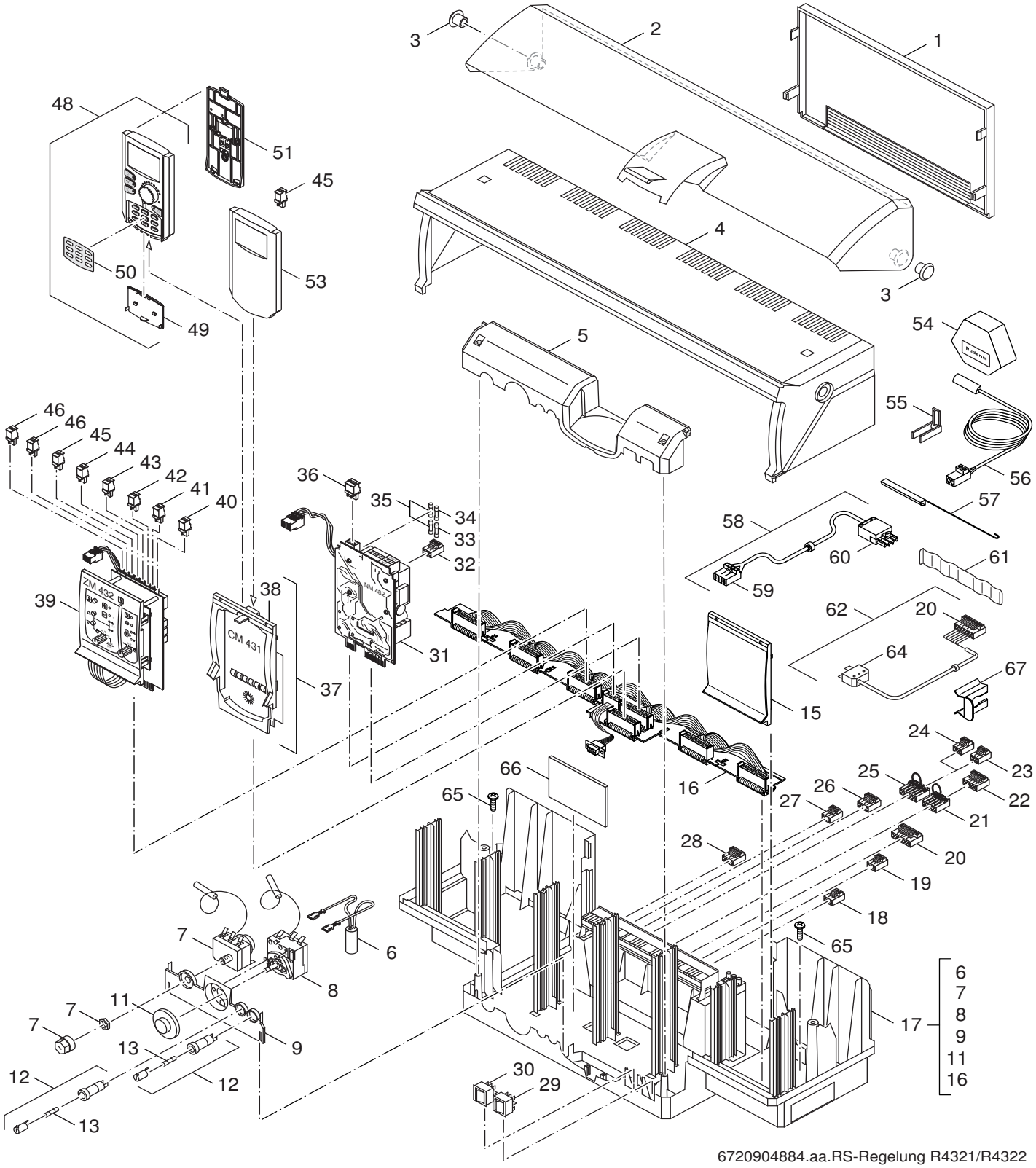

6720904884.aa.RS-Regelung R4321/R4322

4321 DE/AT	7 747 011 931
4322 DE/AT	7 747 011 939

Pos	Bezeichnung	Bestell-Nr.	4321 DE/AT	4322 DE/AT																Bemerkungen
57	Blindstück für 1/4 Kreisfühler	7060110	■	■																
58	Brennerleitung 4300 mit Zugentl.	7 747 026 231	■	■																
59	Anschlussklemme steckb 4-pol weiss	7 747 023 980	■	■																
60	Steckerteil 4-polig grün	5181488	■	■																
61	Ausgleichfeder	5446800	■	■																
62	Brennerleitung 2350 mit Zugentlastung	7 747 007 984	■	■																
64	Steckerteil ST18/7 versilbert	67903164	■	■																
65	Flachkopfschraube ST3,9x9,5 A3T (10x)	7 747 026 999	■	■																
66	Trennwand für Module M4xx	63011086	■	■																
67	Fühlerhalterung	7060986	■	■																

4321 DE/AT	7 747 011 931
4322 DE/AT	7 747 011 939

Ersatzteilliste

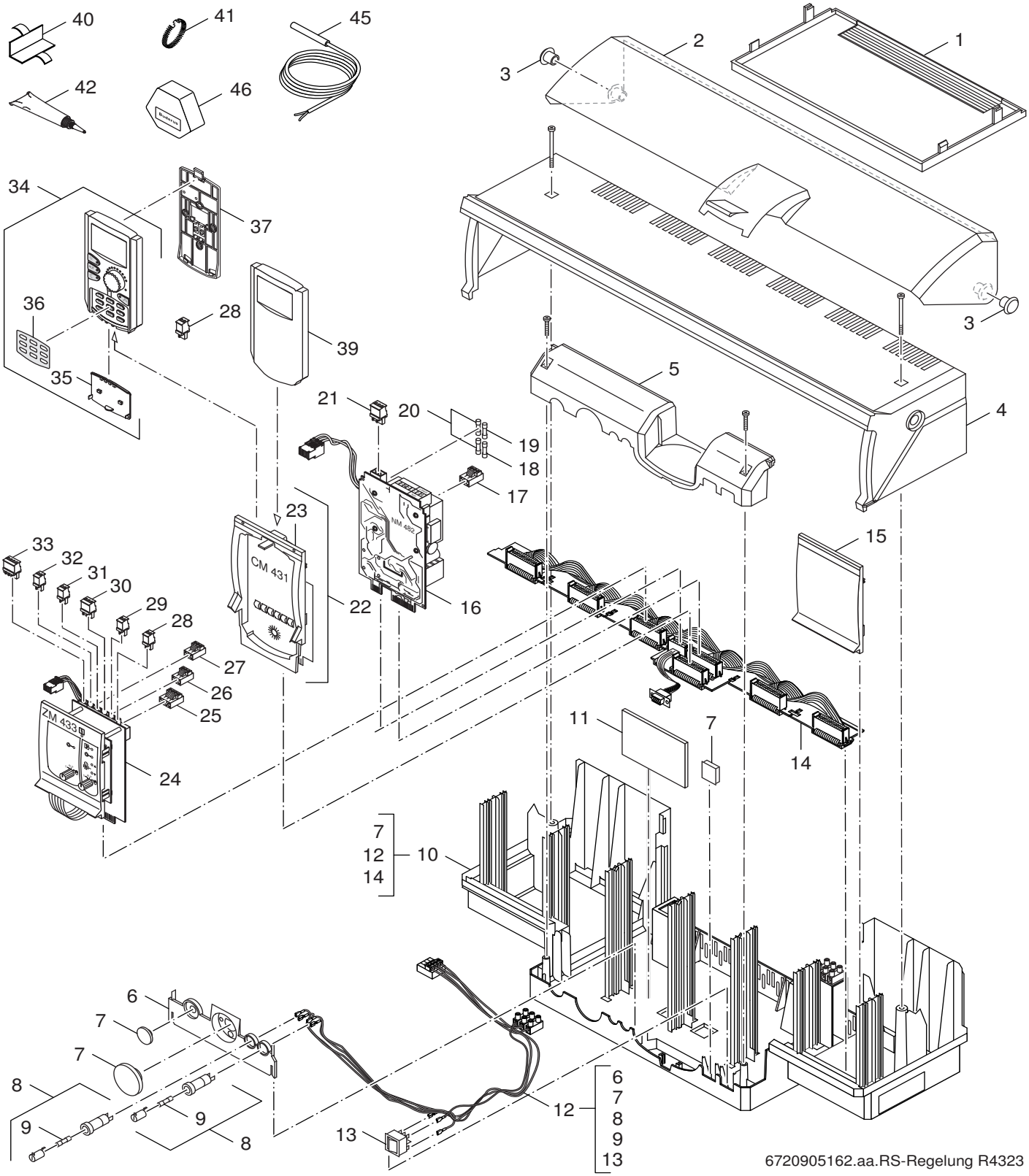

6720905162.aa.RS-Regelung R4323

Pos	Bezeichnung	Bestell-Nr.	4323 DE/AT																	Bemerkungen
1	Gehäuse Rückwand R43/42xx RAL5015	7079652	■																	
2	Gehäuse Klarsichtabdeckung R43xx	63009768	■																	
3	Scharnierstift	7079662	■																	
4	Gehäuse Oberteil R431x	7 747 023 028	■																	
5	Gehäuse Geräteabdeck R43xx RAL5015	7079326	■																	
6	Aufnahmeplatte R43xx RAL5015	63011081	■																	
7	Blindabdeckung R21xx/R4xxx blau	63011083	■																	
8	Sicherungshalter 230V/10A 5x20mm	8 718 570 648 0	■																	
9	Sicherungseinsatz 230V/10A 5x20mm10x ev	8 718 570 664 0	■																	
10	Gehäuse Unterteil R4323 m BM494	7 747 000 831	■																	
11	Modul BM494 S02 Bus	63034323	■																	
12	Kabelbaum R43x3 m Aufnahmeplatte	63011084	■																	
13	Geräteschalter 09	7 747 013 824	■																	
14	Modul BM494 S02 Bus	63034323	■																	
15	Frontplatte blind blau 4"	7060156	■																	
16	Modul NM482 S03 Netzteil	67903360	■																	
17	Anschlussklemme steckb 3-pol weiss	7 747 023 981	■																	
18	Sicherungseinsatz IEC127-2/3T0,63A 5x20	63011266	■																	
19	Sicherungseinsatz IEC 127 T0,8A 5x20	63011269	■																	
20	Sicherungseinsatz DIN41571 M0,4A 5x20	67900737	■																	
21	Anschlussklemme 3-polig weiss	7079388	■																	
22	Modul CM431 S26 Control	7 747 016 824	■																	
23	Frontplatte CM431 m Bedruckung ohne	63027865	■																	
24	Modul ZM433 Kessel	67903406	■																	
25	Anschlussklemme steckb 4-pol braun	7 747 023 987	■																	
26	Anschlussklemme steckb 3-pol braun	7 747 023 984	■																	
27	Anschlussklemme steckb 3-pol grün	7 747 023 983	■																	
28	Anschlussklemme steckb 2-pol nußbr	7 747 023 965	■																	
29	Anschlussklemme steckb 2-pol sigbr	7 747 023 728	■																	
30	Anschlussklemme 3-polig hellrosa	7079366	■																	
31	Anschlussklemme steckb 2-pol maigrün	63010396	■																	
32	Anschlussklemme steckb 2-pol blau	7 747 023 963	■																	
33	Anschlussklemme 4-polig ockerbraun	7079221	■																	
34	Fernbedienung MEC2 S25	7 747 030 815	■																	
35	Abdeckklappe MEC	478719	■																	
36	Folie Beschriftung MEC	7079712	■																	
37	Wandhalter für MEC2	7079414	■																	
39	Kesseldisplay ZM435	7 747 026 223	■																	
40	Halteblech für Anlegefühler	7079352	■																	
41	Spannfeder für Anlegefühler	7079350	■																	
42	Wärmeleitpaste	2037400	■																	
45	Speicher/Vorlauf-Fühler RD9,7 3100mm 10k	63006631	■																	
46	Fühler außen ECO4000	7 747 026 229	■																	

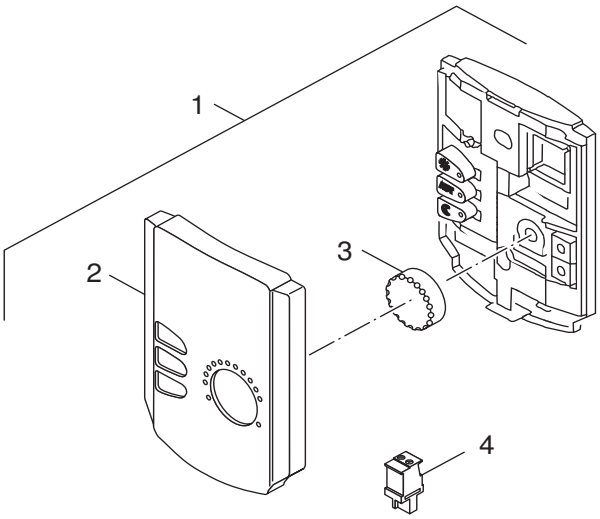

6720905030.aa.RS-Fernbedienung BFU/BFU-F

FERNBEDIENUNG-BFU	5720720
FERNBEDIENUNG-BFU/F	5720734

Pos	Bezeichnung	Bestell-Nr.	Fernbedienung BFU	Fernbedienung BFU/F															Bemerkungen
1	Fernbedienung BFU zur separaten Heiz-	5720720	■																
1	Fernbedienung BFU/F zur separaten Heiz-	5720734		■															
2	Oberteil BFU	478688	■	■															
3	Drehknopf BFU	478685	■	■															
4	Anschlussklemme steckb 2-pol nußbr	7 747 023 965	■	■															

FERNBEDIENUNG-BFU 5720720

FERNBEDIENUNG-BFU/F 5720734

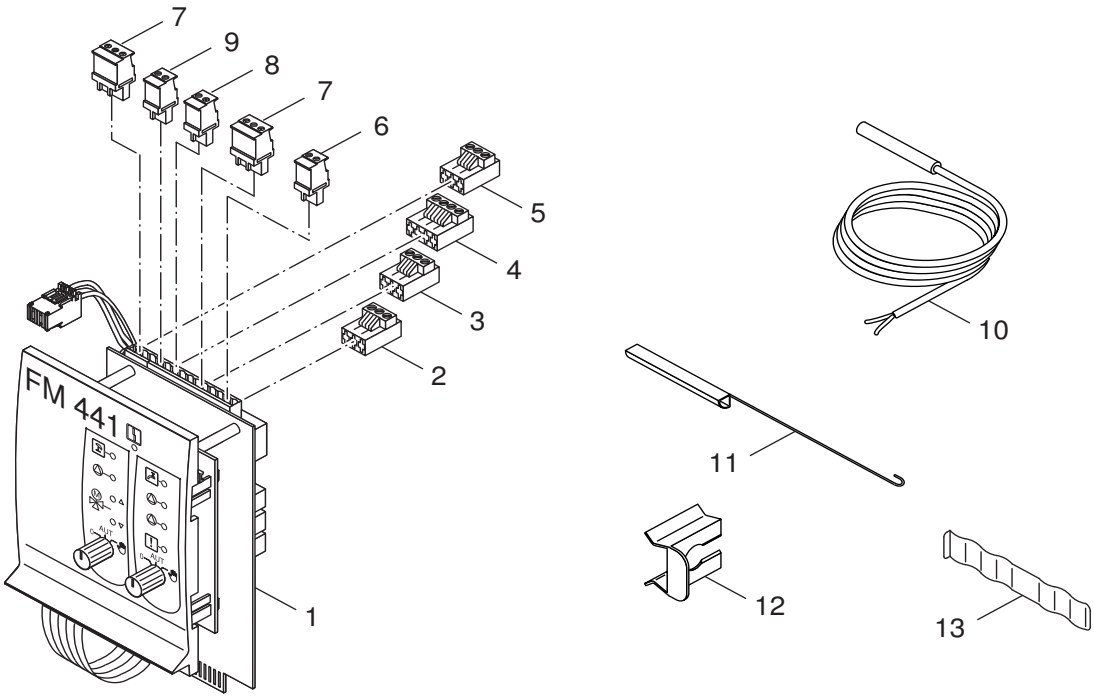

6720904887.aa.RS-Modul FM441

Pos	Bezeichnung	Bestell-Nr.	FM441																	Bemerkungen
1	Funktionsmodul FM 441	5016936	■																	
2	Anschlussklemme steckb 3-pol viol	7 747 023 986	■																	
3	Anschlussklemme steckb 3-pol grau	7 747 023 985	■																	
4	Anschlussklemme steckb 4-pol braun	7 747 023 987	■																	
5	Anschlussklemme steckb 3-pol braun	7 747 023 984	■																	
6	Anschlussklemme steckb 2-pol grau	7 747 023 714	■																	
7	Anschlussklemme 3-polig hellrosa	7079366	■																	
8	Anschlussklemme steckb 2-pol nußbr	7 747 023 965	■																	
9	Anschlussklemme steckb 2-pol grau	7 747 023 714	■																	
10	Speicher/Vorlauf-Fühler RD9,7 3100mm 10k	63006631	■																	
11	Blindstück für 1/4 Kreisfühler	7060110	■																	
12	Fühlerhalterung	7060986	■																	
13	Ausgleichfeder	5446800	■																	

FM441 5016936

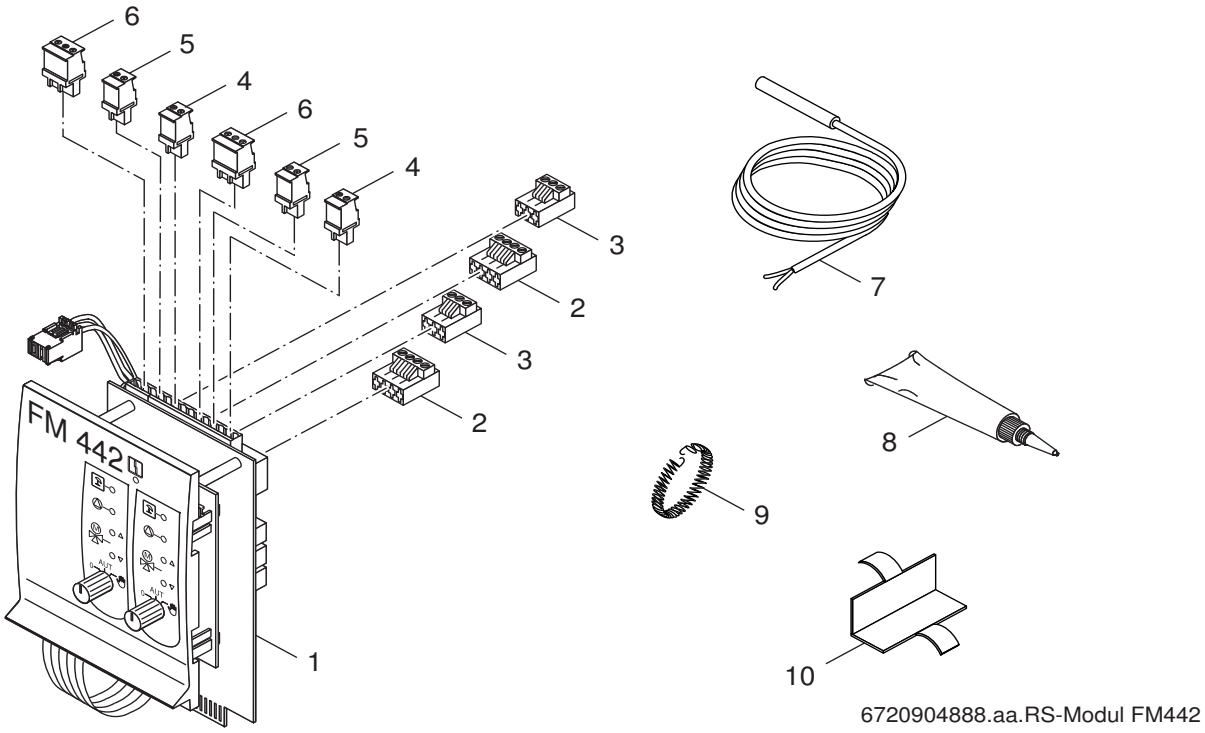

6720904888.aa.RS-Modul FM442

Pos	Bezeichnung	Bestell-Nr.	FM442																	Bemerkungen
1	Funktionsmodul FM 442	5016938	■																	
2	Anschlussklemme steckb 4-pol braun	7 747 023 987	■																	
3	Anschlussklemme steckb 3-pol braun	7 747 023 984	■																	
4	Anschlussklemme steckb 2-pol nußbr	7 747 023 965	■																	
5	Anschlussklemme steckb 2-pol grau	7 747 023 714	■																	
6	Anschlussklemme 3-polig hellrosa	7079366	■																	
7	Speicher/Vorlauf-Fühler RD9,7 3100mm 10k	63006631	■																	
8	Wärmeleitpaste	2037400	■																	
9	Spannfeder für Anlegefühler	7079350	■																	
10	Halteblech für Anlegefühler	7079352	■																	

FM442 5016938

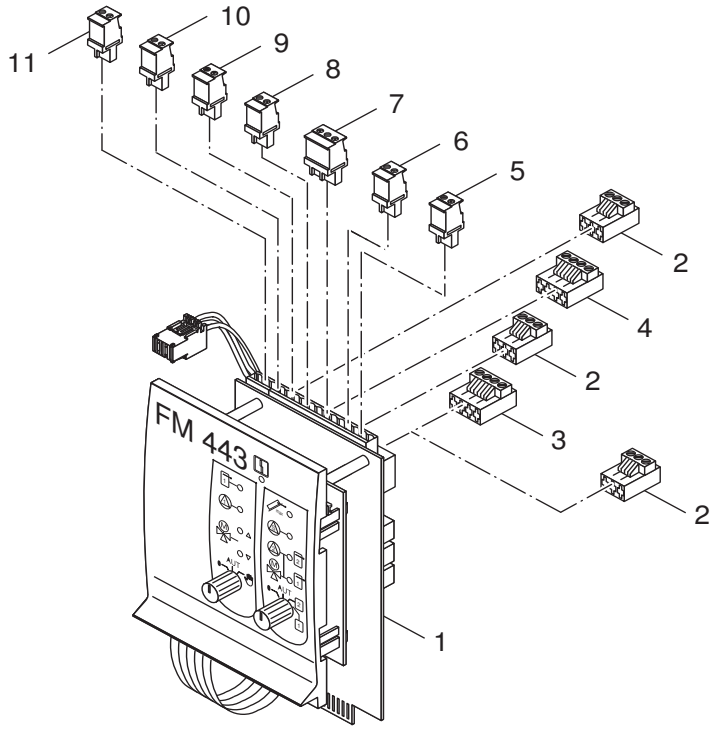

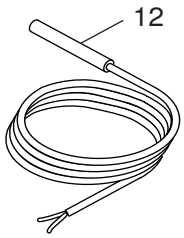

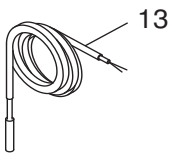

6720904889.aa.RS-Modul FM443

Pos	Bezeichnung	Bestell-Nr.	FM443																	Bemerkungen
1	Funktionsmodul FM443	63013913	■																	
2	Anschlussklemme steckb 3-pol braun	7 747 023 984	■																	
3	Anschlussklemme steckb 4-pol viol	7 747 023 966	■																	
4	Anschlussklemme steckb 4-pol braun	7 747 023 987	■																	
5	Anschlussklemme 2-polig maigrün	63012673	■																	
6	Anschlussklemme 2-polig signalbraun	63011853	■																	
7	Anschlussklemme 3-polig ockerbraun	63012674	■																	
8	Anschlussklemme 2-polig nussbraun	63011846	■																	
9	Anschlussklemme 2-polig kieselgrau	63011851	■																	
10	Anschlussklemme 2-polig grau	63000616	■																	
11	Anschlussklemme 2-polig ginstergelb	63011852	■																	
12	Speicher/Vorlauf-Fühler RD9,7 3100mm 10k	63006631	■																	
13	Kollektorfühler RD 6,0 20k 2500lang	63006625	■																	

FM443 5016828

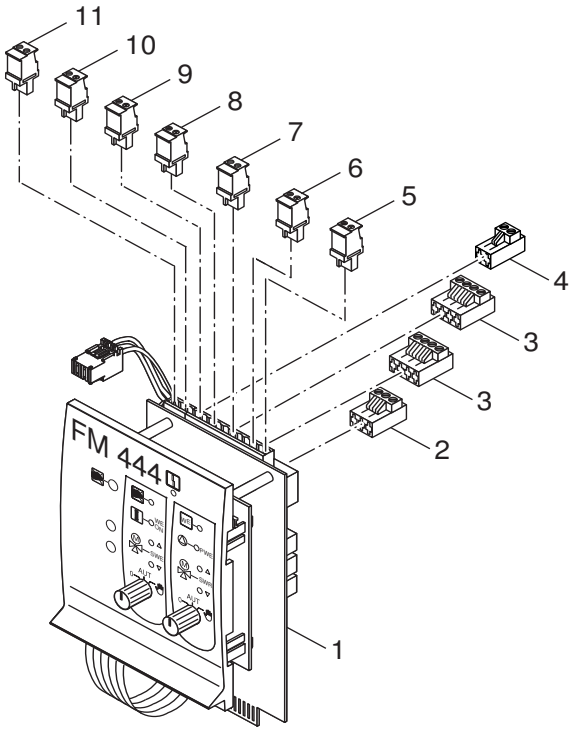

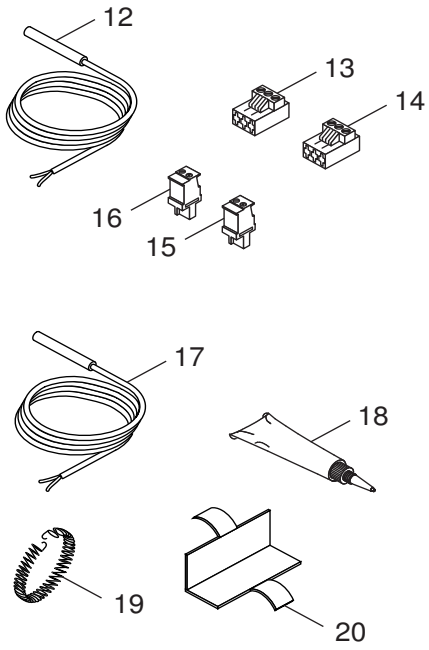

6720904886.aa.RS-Modul FM444

Pos	Bezeichnung	Bestell-Nr.	FM444																	Bemerkungen
1	Modul FM444 2. Wärmeerzeuger	63043222	■																	
2	Anschlussklemme steckb 3-pol grün	7 747 023 983	■																	
3	Anschlussklemme steckb 4-pol braun	7 747 023 987	■																	
4	Anschlussklemme steckb 2-pol rotviolett	63035845	■																	
5	Anschlussklemme steckb 2-pol R5 BetgrFPU	63036139	■																	
6	Anschlussklemme steckb 2-pol R5 gig FPM	63044009	■																	
7	Anschlussklemme steckb 2-pol R5 sign-br	63044002	■																	
8	Anschlussklemme steckb 2-pol R5 Maigrün	63044008	■																	
9	Anschlussklemme steckb 2-pol R5 ToRotFWG	63036134	■																	
10	Anschlussklemme steckb 2-pol R5 KiegrFWR	63036137	■																	
11	Anschlussklemme steckb 2-polR5MaigrünFWV	63036140	■																	
12	Fühler Temp RD 6,0 10k eStar 000.354A	63026035	■																	
13	Anschlussklemme steckb 3-pol grau	7 747 023 985	■																	
14	Anschlussklemme steckb 3-pol viol	7 747 023 986	■																	
15	Anschlussklemme steckb 2-pol grau	7 747 023 714	■																	
16	Anschlussklemme steckb 2-pol grau	7 747 026 992	■																	
17	Speicher/Vorlauf-Fühler RD9,7 3100mm 10k	63006631	■																	
18	Wärmeleitpaste	2037400	■																	
19	Spannfeder für Anlegefühler	7079350	■																	
20	Halteblech für Anlegefühler	7079352	■																	

FM444 7 747 024 859

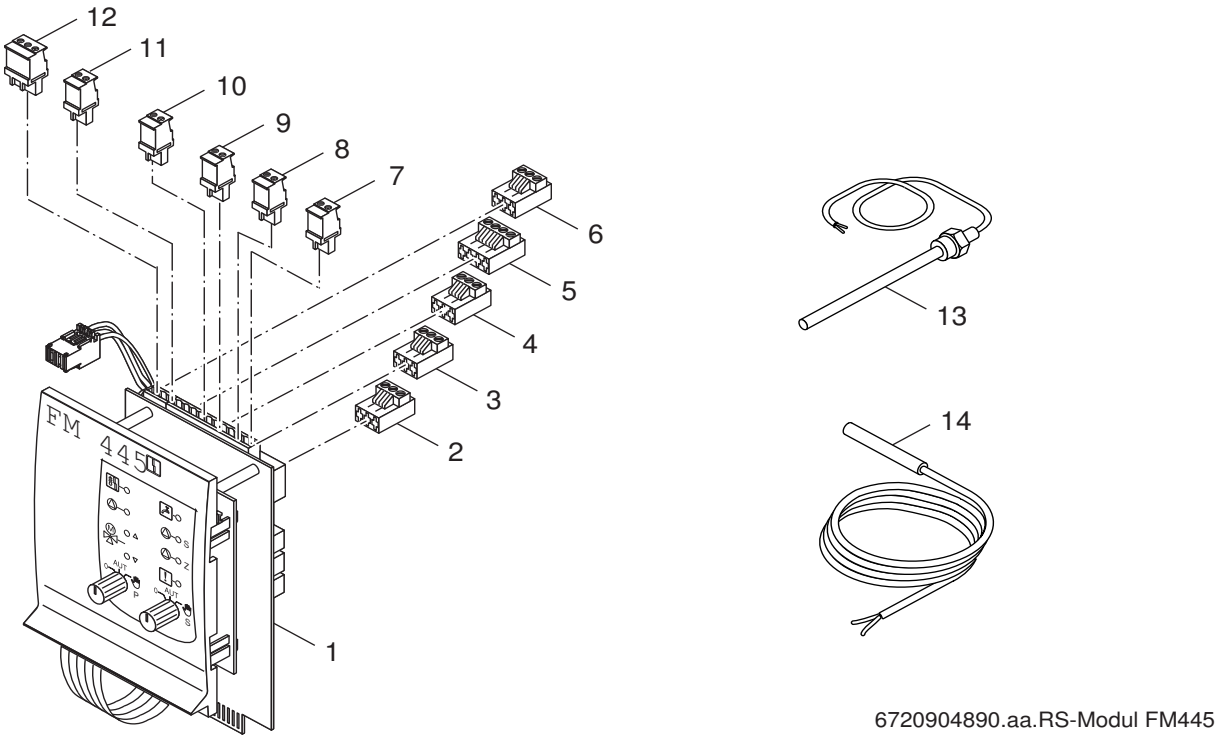

6720904890.aa.RS-Modul FM445

Pos	Bezeichnung	Bestell-Nr.	FM445																	Bemerkungen
1	Funktionsmodul FM 445	5016844	■																	
2	Anschlusskl steckb 3polig purpurrot	7079215	■																	
3	Anschlussklemme steckb 3-pol viol	7 747 023 986	■																	
4	Anschlussklemme steckb 3-pol grau	7 747 023 985	■																	
5	Anschlussklemme steckb 4-pol braun	7 747 023 987	■																	
6	Anschlussklemme steckb 3-pol grün	7 747 023 983	■																	
7	Anschlusskl steckb 2-pol maigr FWS	7 747 023 155	■																	
8	Anschlussklemme 2-polig kieselgrau	67902939	■																	
9	Anschlusskl steckb 2-pol sigbr FSM	7 747 023 156	■																	
10	Anschlussklemme 2 polig tomatenrot	67902942	■																	
11	Anschlussklemme 2-polig weiß	7079372	■																	
12	Anschlussklemme 3-polig hellrosa	7079366	■																	
13	Temperaturfühler	63032558	■																	
14	Speicher/Vorlauf-Fühler RD9,7 3100mm 10k	63006631	■																	

FM445 5016844

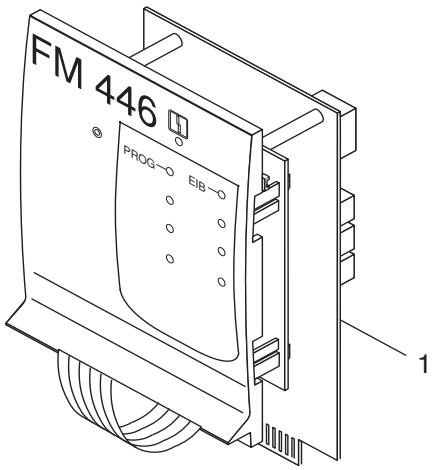

6720904891.aa.RS-Modul FM446

FM446	5016822

Pos	Bezeichnung	Bestell-Nr.	FM446																	Bemerkungen
1	Keine Ersatzteile verfügbar	8 710 000 000 0	■																	

FM446 5016822

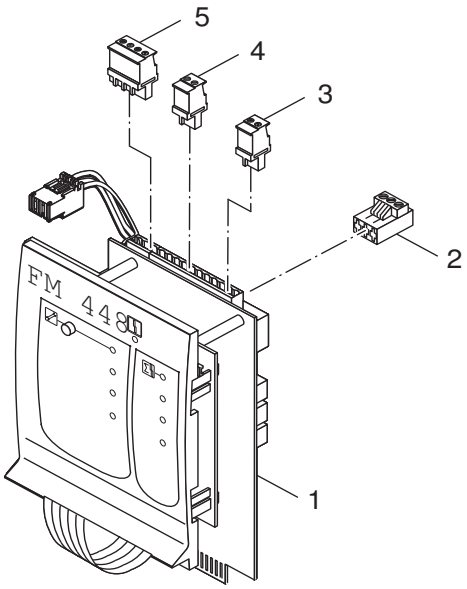

6720904893.aa.RS-Modul FM448

Pos	Bezeichnung	Bestell-Nr.	FM448																	Bemerkungen
1	Funktionsmodul FM 448	5016812	■																	
2	Anschlusskl steckb 3polig purpurrot	7079215	■																	
3	Anschlussklemme 2-polig betongrau	7079359	■																	
4	Anschlussklemme 2-polig tomatenrot	63009812	■																	
5	Anschlussklemme 4-polig ockerbraun	7079221	■																	

FM448 5016812

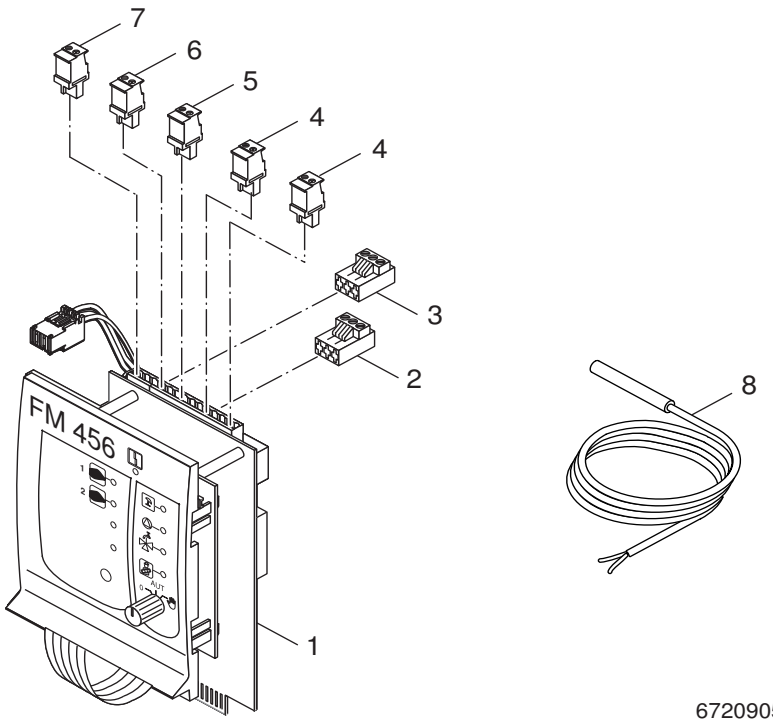

6720905036.aa.RS-Modul FM456

Pos	Bezeichnung	Bestell-Nr.	FM456																	Bemerkungen
1	Modul FM456 KSE2/EMS verp	7 747 024 861	■																	
2	Anschlussklemme steckb 3-pol braun	7 747 023 984	■																	
3	Anschlusskl steckb 3polig purpurrot	7079215	■																	
4	Anschlussklemme steckb 2-pol weiss	7 747 023 964	■																	
5	Anschlussklemme 2-polig weiß	7079372	■																	
6	Anschlussklemme 2-polig maigrün	7079224	■																	
7	Anschlussklemme steckb 2-pol blau	7 747 023 963	■																	
8	Speicher/Vorlauf-Fühler RD9,7 3100mm 10k	63006631	■																	

FM456 7 747 024 861

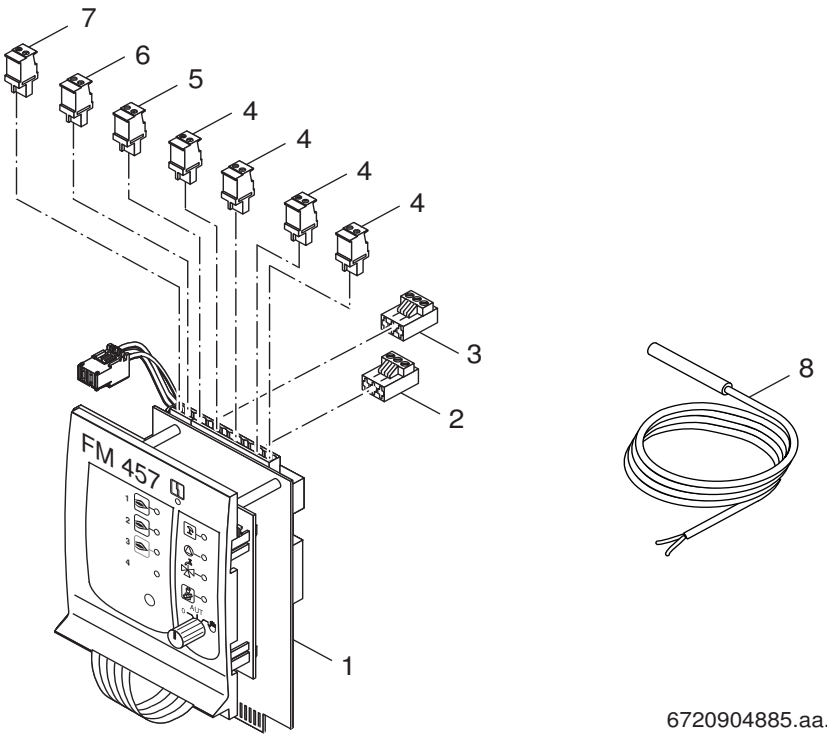

6720904885.aa.RS-Modul FM457

Pos	Bezeichnung	Bestell-Nr.	FM457																	Bemerkungen
1	Modul FM457 KSE4/EMS verp	7 747 024 862	■																	
2	Anschlussklemme steckb 3-pol braun	7 747 023 984	■																	
3	Anschlusskl steckb 3polig purpurrot	7079215	■																	
4	Anschlussklemme steckb 2-pol weiss	7 747 023 964	■																	
5	Anschlussklemme 2-polig weiß	7079372	■																	
6	Anschlussklemme 2-polig maigrün	7079224	■																	
7	Anschlussklemme steckb 2-pol blau	7 747 023 963	■																	
8	Speicher/Vorlauf-Fühler RD9,7 3100mm 10k	63006631	■																	

FM457 7 747 024 862

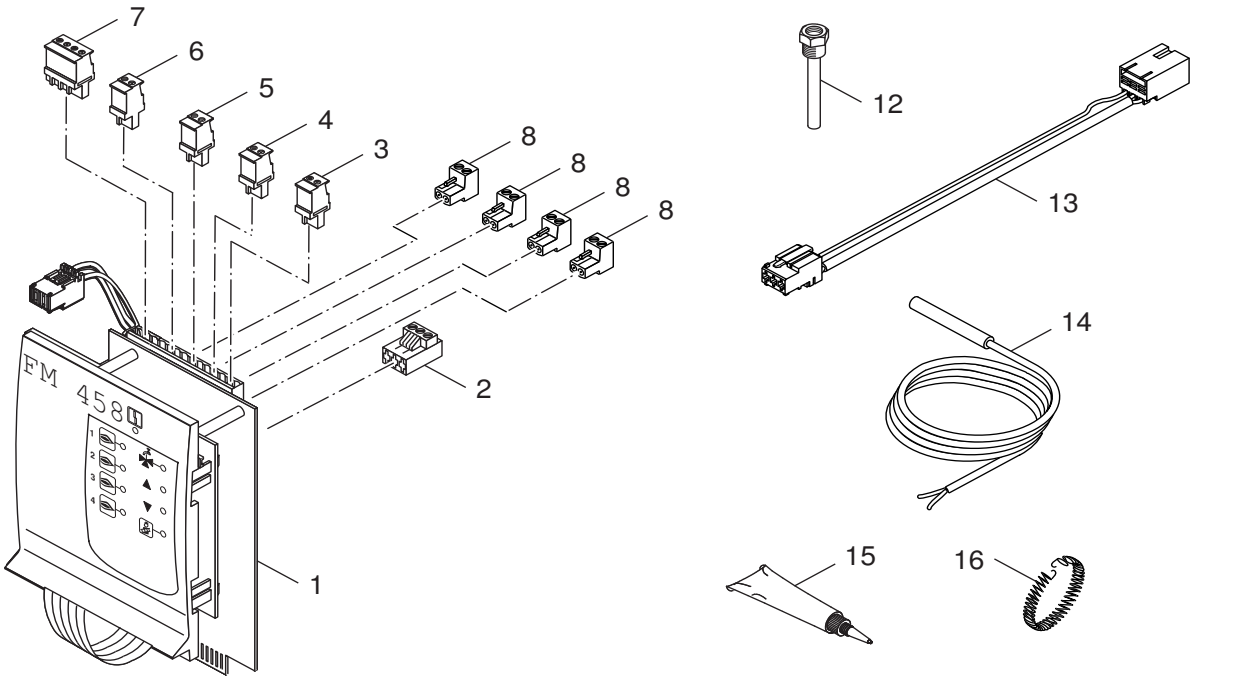

6720904892.aa.RS-Modul FM458

Pos	Bezeichnung	Bestell-Nr.	FM458																	Bemerkungen
1	Modul FM458 Strategie	7 747 021 263	■																	
2	Anschlusskl steckb 3polig purpurrot	7079215	■																	
3	Anschlussklemme steckb 2-pol grau	7 747 023 714	■																	
4	Anschlussklemme 2-polig ginstergelb	7079362	■																	
5	Anschlussklemme 2-polig betongrau	7079359	■																	
6	Anschlussklemme 2-polig tomatenrot EL	7079358	■																	
7	Anschlussklemme 4-polig ockerbraun	7079221	■																	
8	Anschlusskl steckb 2-pol weiß EMS	7 747 023 129	■																	
12	Tauchhülse 1/2" x 95, Ms vern.	5446142	■																	
13	Verbindungsleitung 230VAC Netz	7 747 007 962	■																	
14	Speicher/Vorlauf-Fühler RD9,7 3100mm 10k	63006631	■																	
15	Wärmeleitpaste	2037400	■																	
16	Spannfeder für Anlegefühler	7079350	■																	

FM458 7 747 011 947

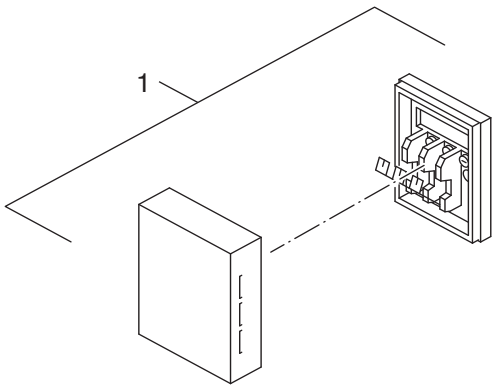

6720905033.aa.RS-Separater Raumtemperaturfühler

RAUMTEMPERATURFÜHLER	5993226

Pos	Bezeichnung	Bestell-Nr.	Raumtemperaturfühle																	Bemerkungen
1	Keine Ersatzteile verfügbar	8 710 000 000 0	■																	

RAUMTEMPERATURFÜHLER 5993226

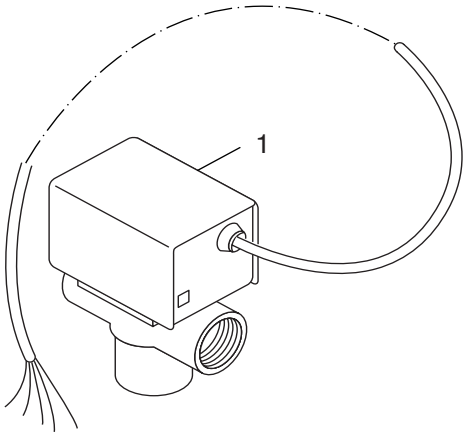

6720905032.aa.RS-Dreiwegeventil

UMSCHALTVENTIL	85103220

Pos	Bezeichnung	Bestell-Nr.	Umschaltventil																	Bemerkungen
1	Keine Ersatzteile verfügbar	8 710 000 000 0	■																	

UMSCHALTVENTIL 85103220

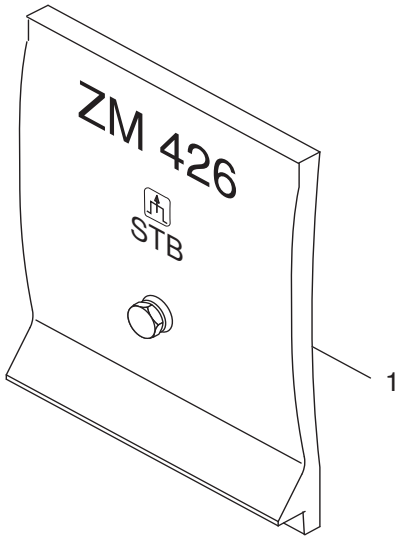

6720904894.aa.RS-Modul ZM426

Pos	Bezeichnung	Bestell-Nr.	ZM426																	Bemerkungen
1	Keine Ersatzteile verfügbar	8 710 000 000 0	■																	

ZM426 5016861

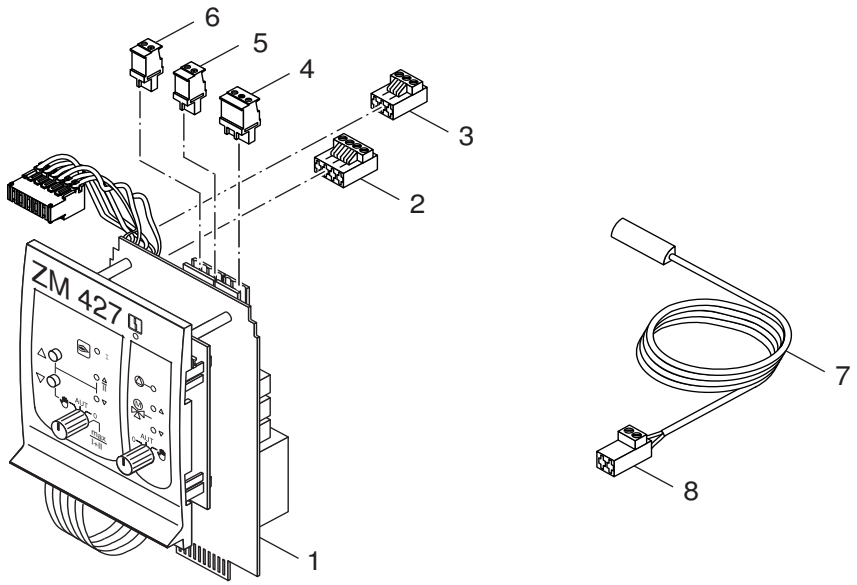

6720905197.aa.RS-Modul ZM427

ZM427	5016858

Pos	Bezeichnung	Bestell-Nr.	ZM427																	Bemerkungen
1	Modul ZM427 Kesselbetriebsmodul inkl.	5016858	■																	
2	Anschlussklemme steckbar 3-polig beige	7079188	■																	
3	Anschlussklemme steckb 4-pol beige	7 747 023 168	■																	
4	Anschlussklemme steckb 3-pol ws Stufe 2	7079392	■																	
5	Anschlussklemme steckb 2-pol ws Stufe 1	7079394	■																	
6	Anschlussklemme 2-polig ginstergelb	7079361	■																	
7	Fühler Temp 1/4KR 10K	7 747 007 982	■																	
8	Anschlussklemme 2-polig maigrün	7079224	■																	

ZM427 5016858

Bosch Thermotechnik GmbH
Sophienstraße 30-32
D-35576 Wetzlar
www.buderus.de

Buderus